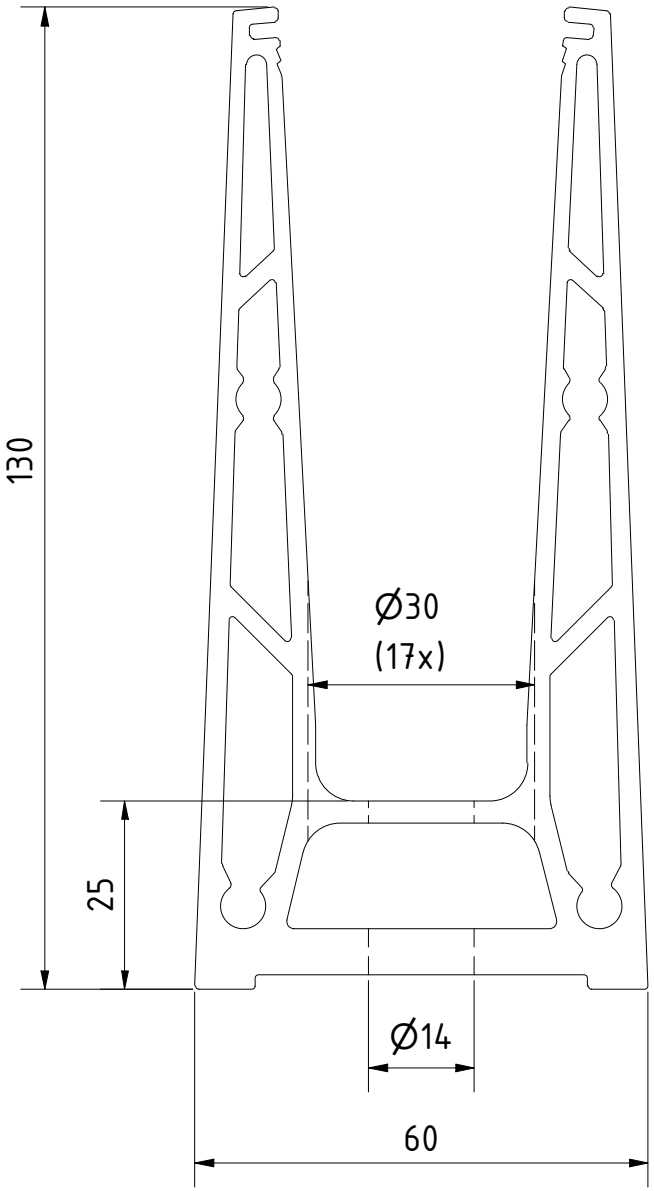


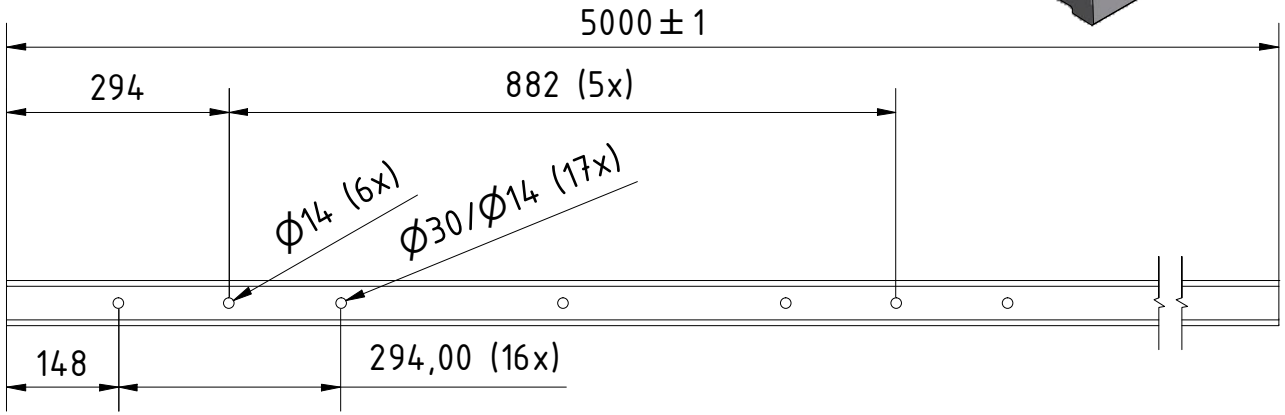


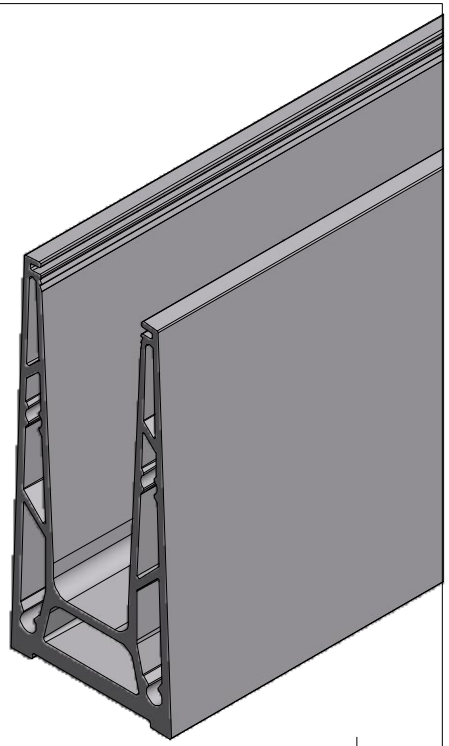

| Designet af | Skabt | Ændret | Kommentar |
|---|---|---|---|
| IOL | 18/10/2017 | | |

ONLEVEL

Beskrivelse
Glasprofil TL-6000, L=5000mm aluminum RAL måtten

| Artikelnummer | Størrelse | Vægt |
|---|---|---|
| 10600000518 | A4 | 1:1 |