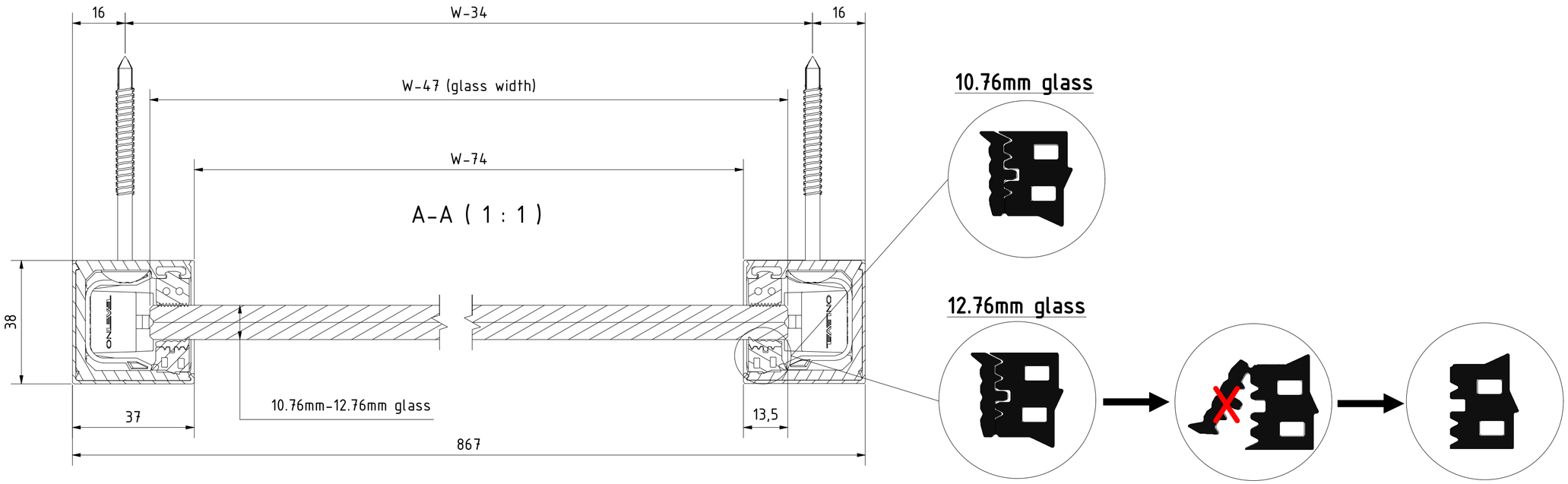

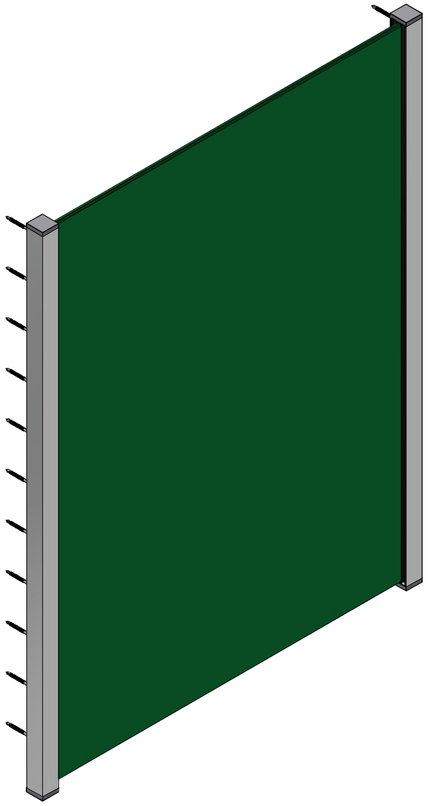

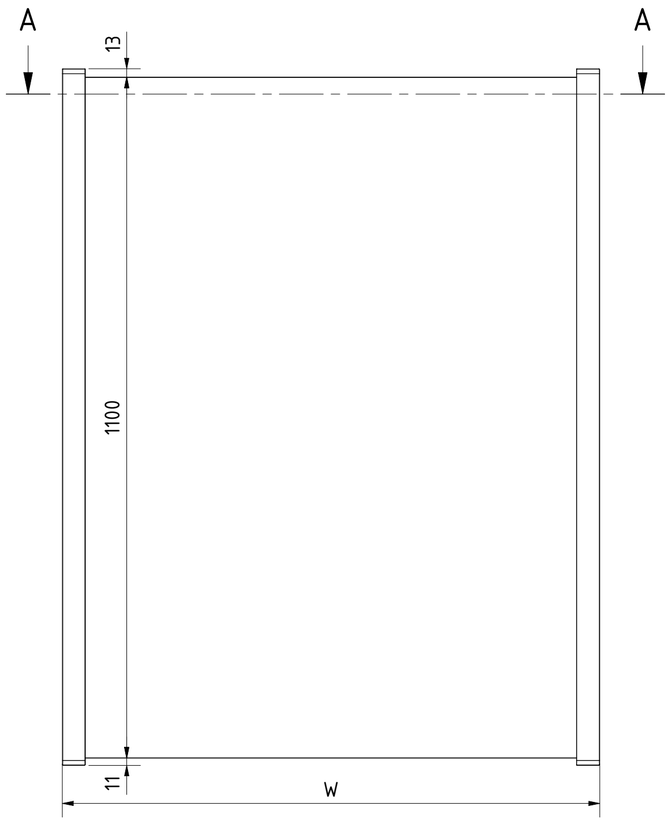

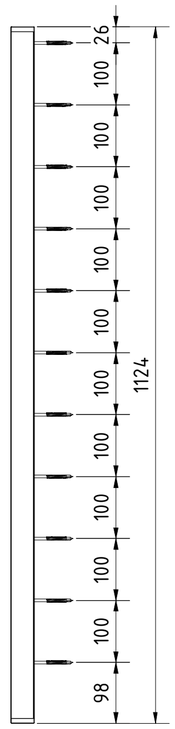

Designet af	Skabt	Ændret	Kommentar
Loay	09/03/2023		

ONLEVEL

Beskrivelse
Skyforce-Slim sæt inkl. glasgummi til glas 10.76/12.76mm
højde 1100mm dæksel på begge sider, aluminum RAL mat
strukturlak

Artikelnummer	Størrelse	Vægt
16301101116	A2	1:7