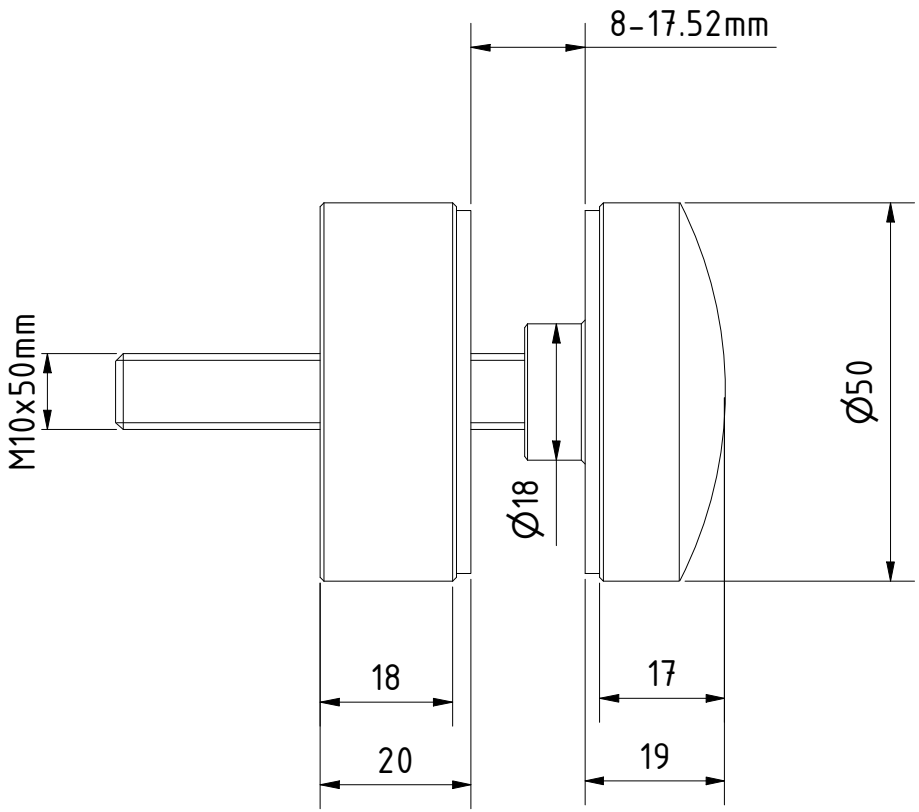

Glass cut-out

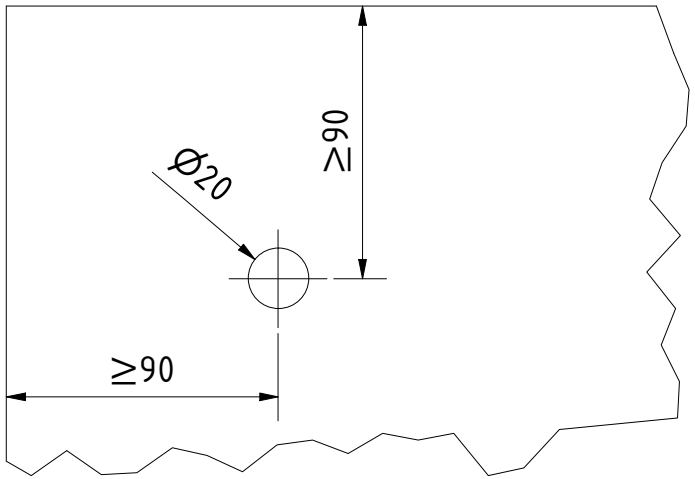

Designet af	Skabt	Ændret	Kommentar
DW	30/01/2019		

ONLEVEL

Beskrivelse
Punkt holdere TL-2050 Ø50mm t=20mm AISI 304 satin

Artikelnummer	Størrelse	Vægt
10205020021	A4	1 : 1