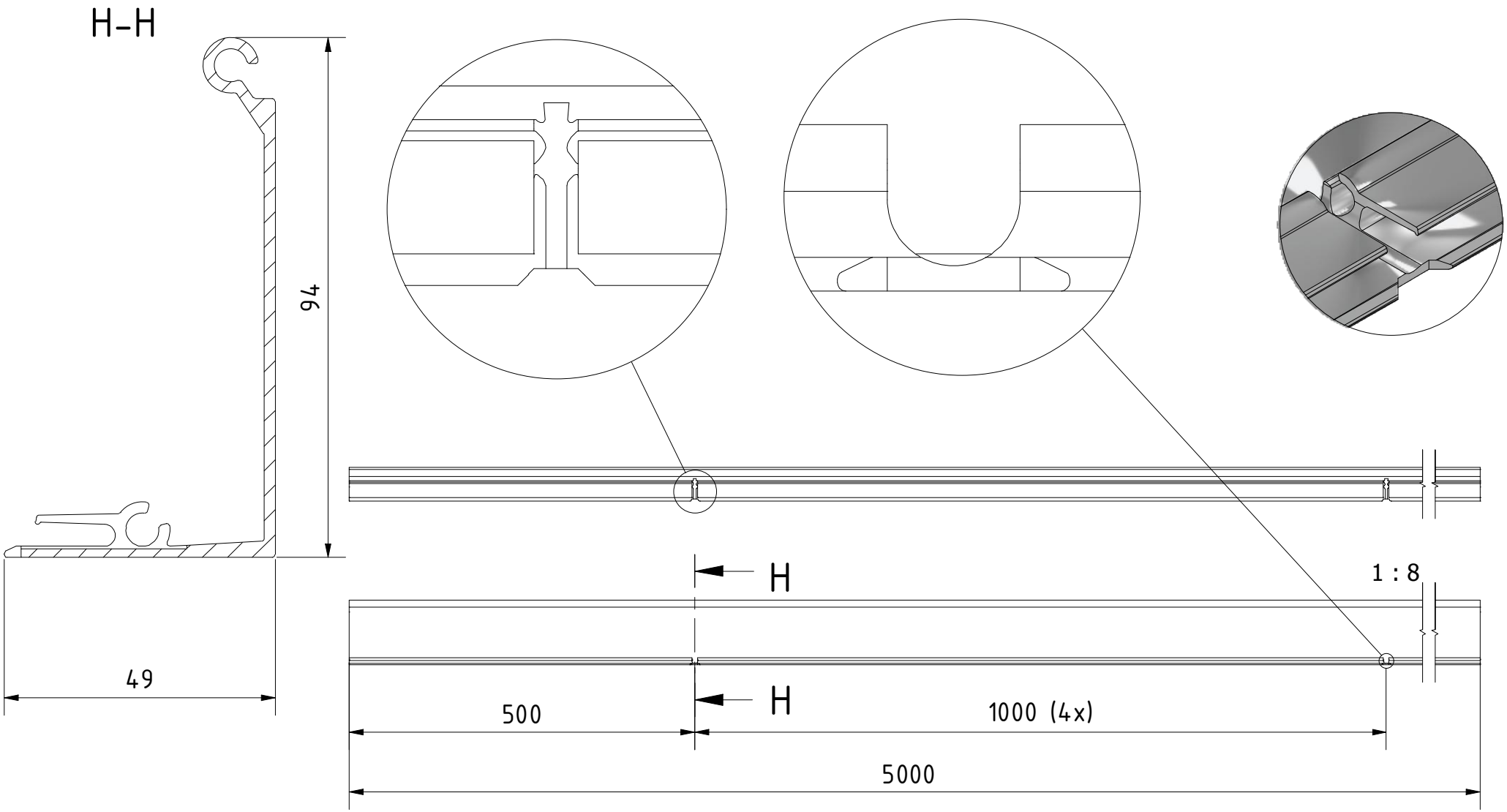

Designet af	Skabt	Ændret	Kommentar
IOL	13/05/2018		

ONLEVEL

Beskrivelse
Click profil TL-3011, L=5000mm aluminium natur anodiseret

Artikelnummer	Størrelse	Vægt
10301120511	A4	1 : 1