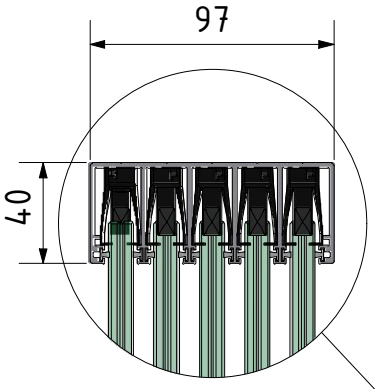

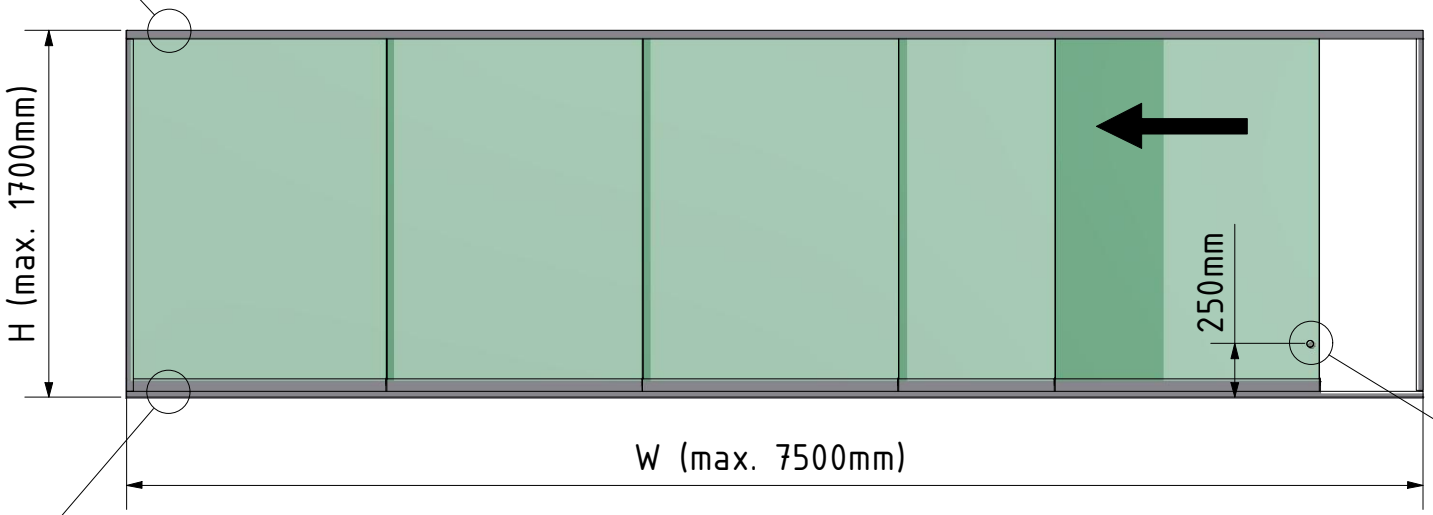


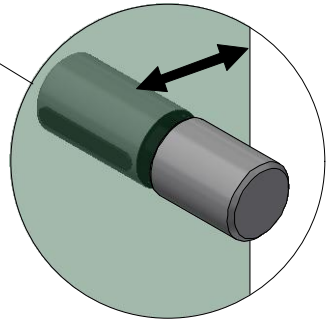

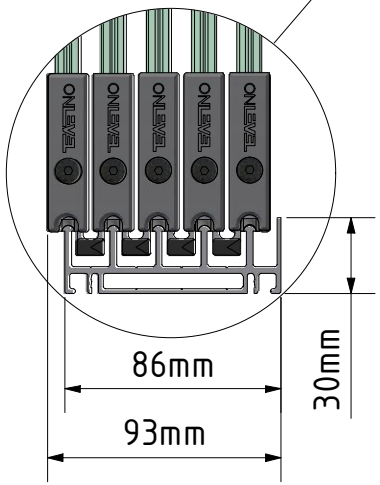


| Designet af | Skabt | Ændret | Kommentar |
|---|---|---|---|
| DW | 23/06/2023 | | |

ONLEVEL

Beskrivelse

SunView model 2 venstre åbning 5-sporet halv højde L=xxxxmm (max. 7500mm) H=xxxxmm (max. 1700mm), aluminum RAL strukturerert (inkl. drivere ekskl. låse og glas)

| Artikelnummer | Størrelse | Vægt |
|---|---|---|
| 30251001016 | A4 | 1 : 35 |