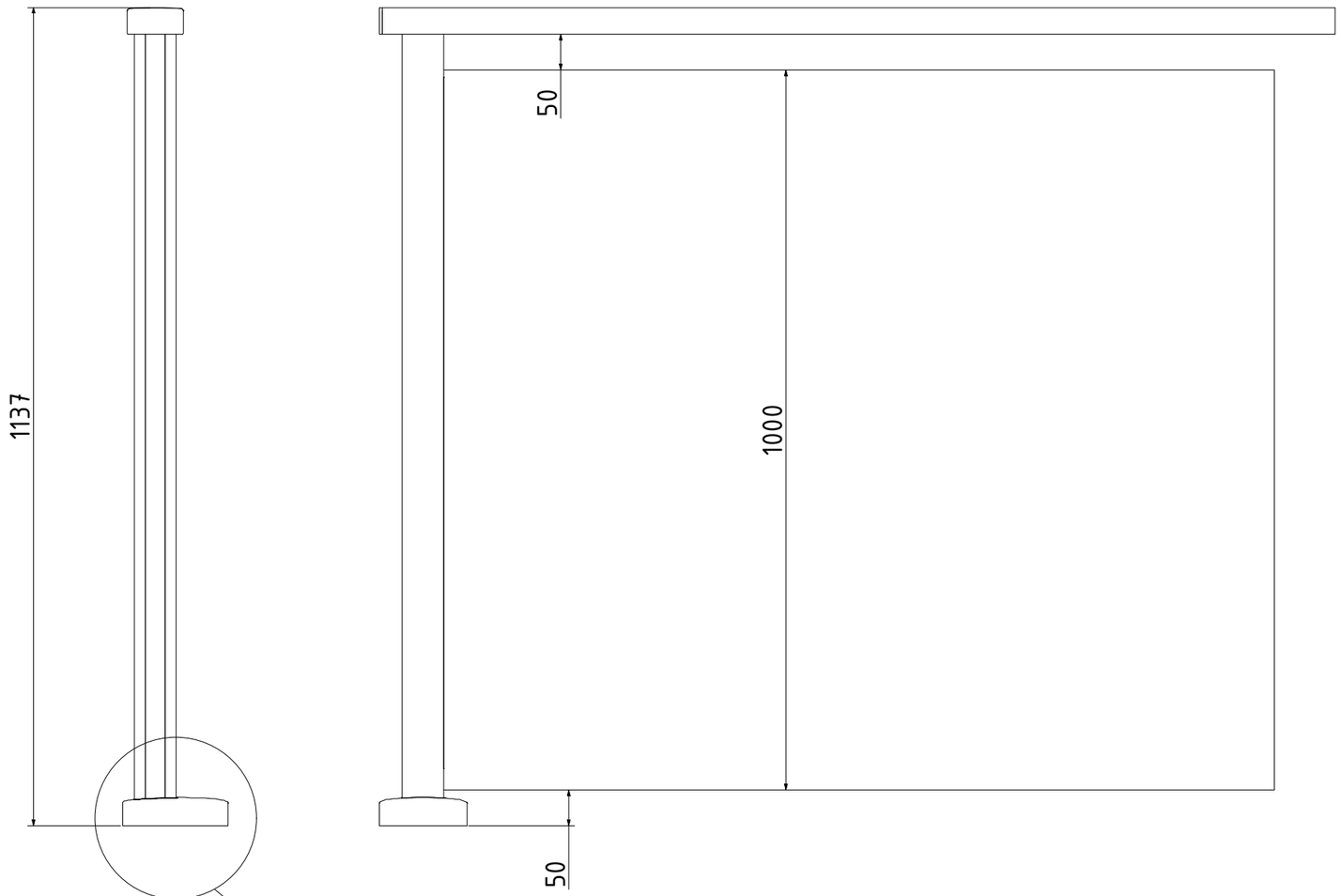

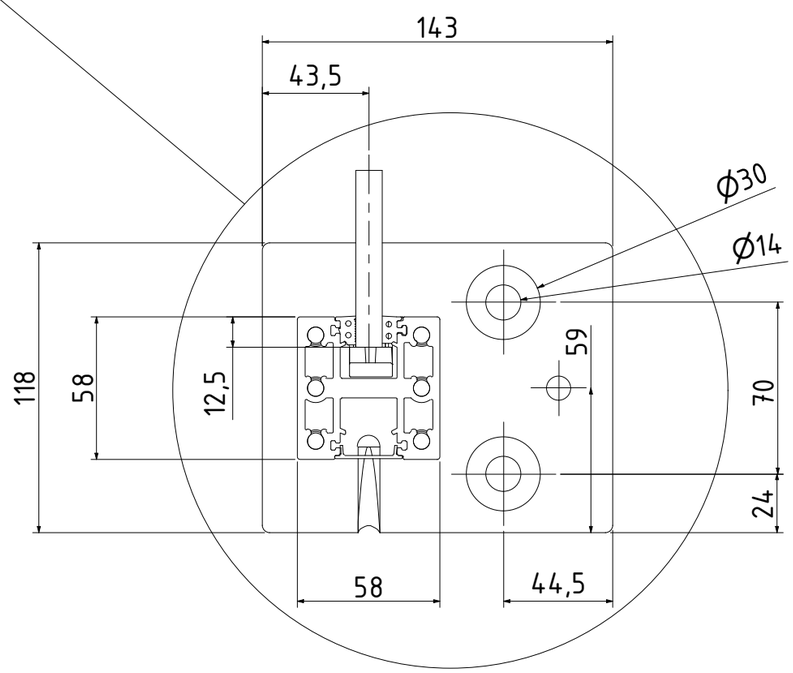

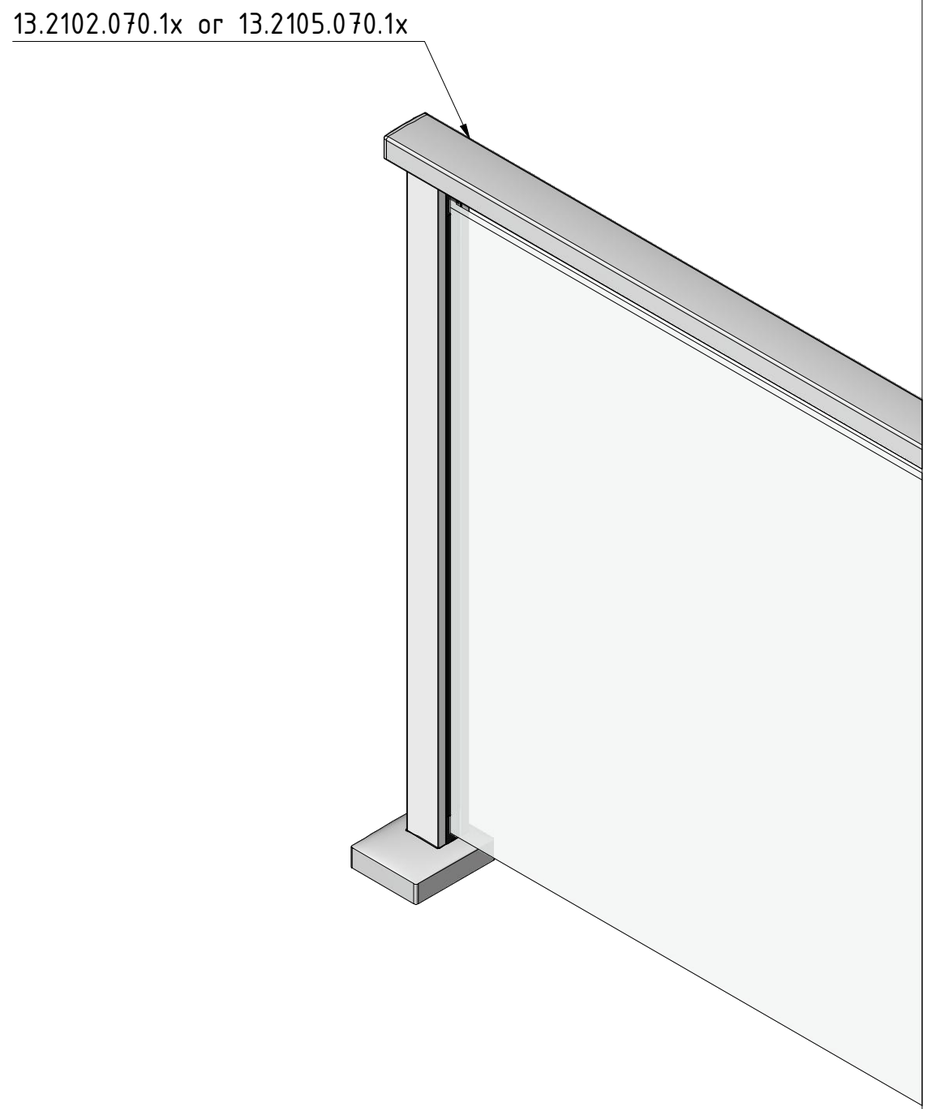

Designet af	Skabt	Ændret	Kommentar
KFM	21/03/2022		

ONLEVEL

Beskrivelse
Guardian of the Universe endestolpe top håndliste 58x58mm H=1100mm glas 10.76mm, aluminum RAL måtten

Artikelnummer	Størrelse	Vægt
13501311018	A3	1 : 8