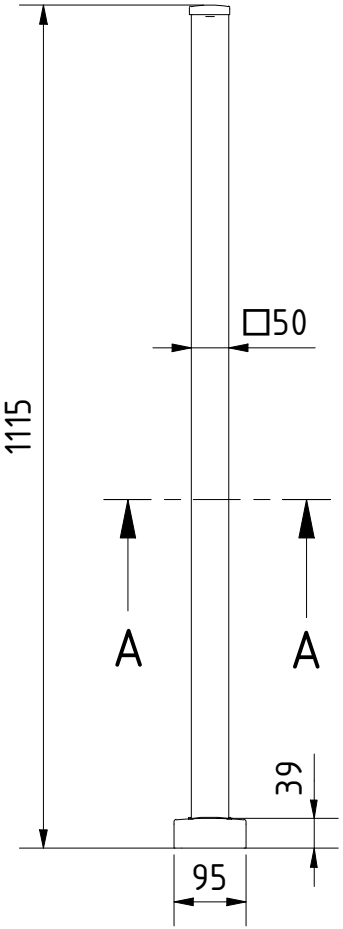

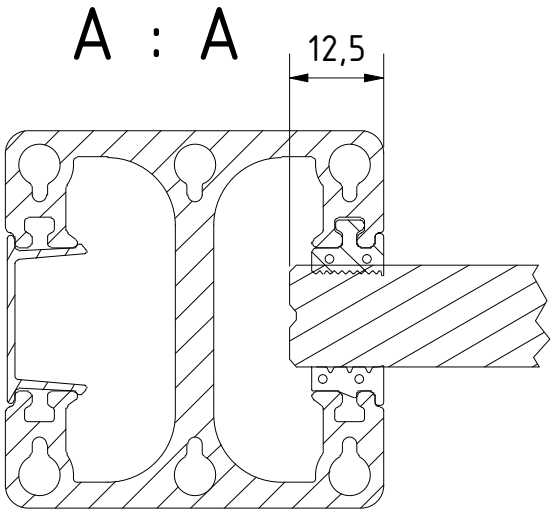

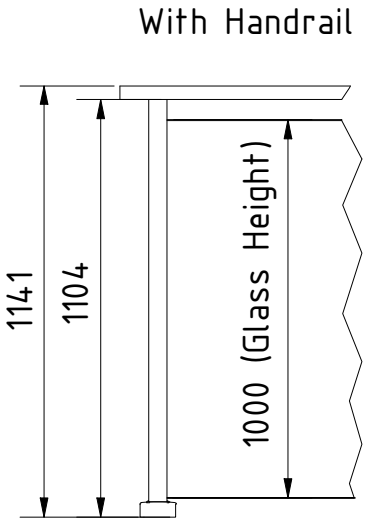

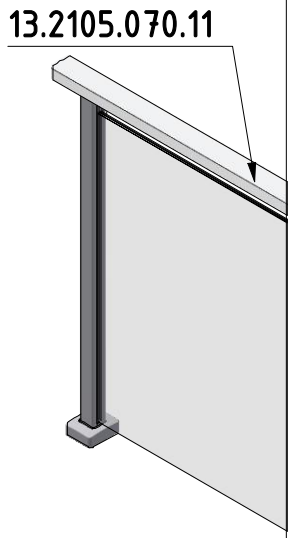

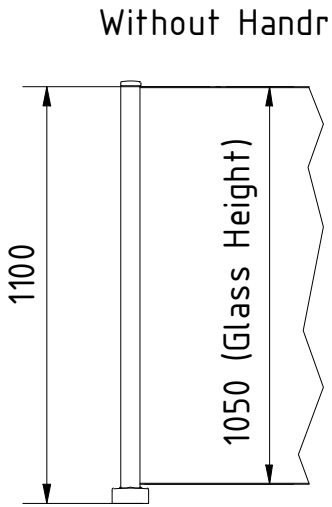

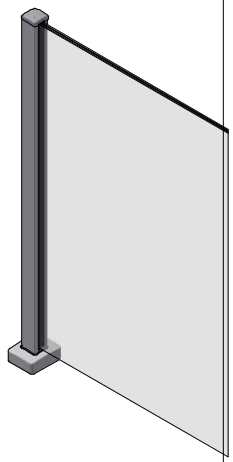

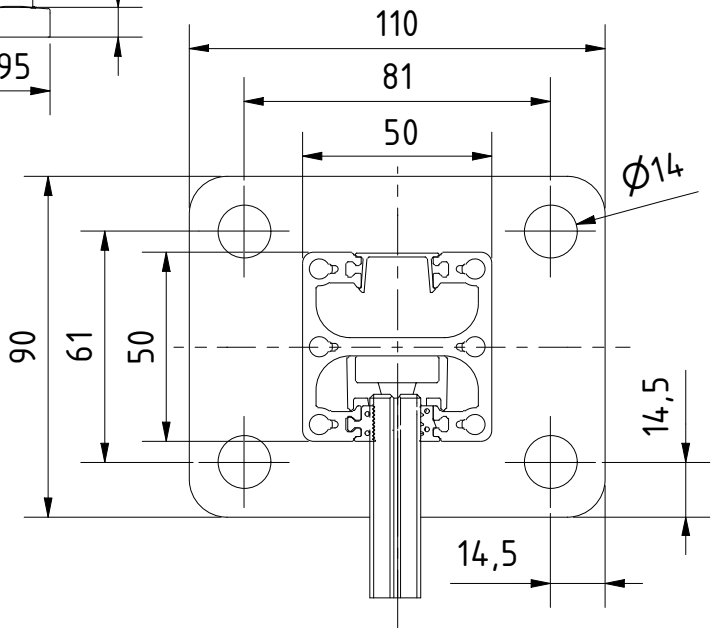

Designet af	Skabt	Ændret	Kommentar
NW	15/03/2024		

ONLEVEL

Beskrivelse
PiKasso endestolpe 50x50mm H=1100mm 10-13.52mm, aluminum ARMOR RAL

Artikelnummer	Størrelse	Vægt
13601111019	A4	1 : 10