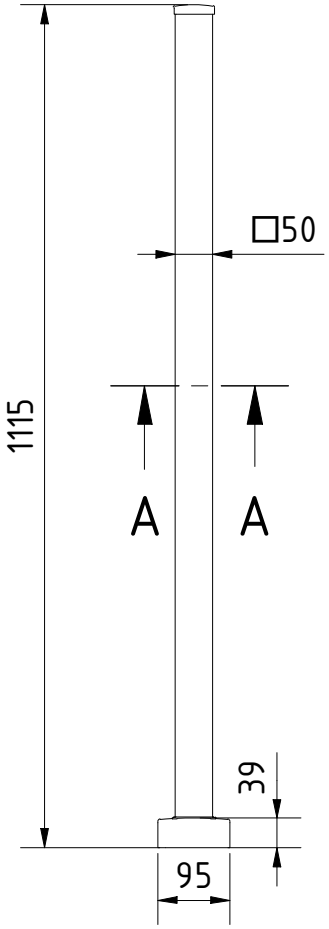

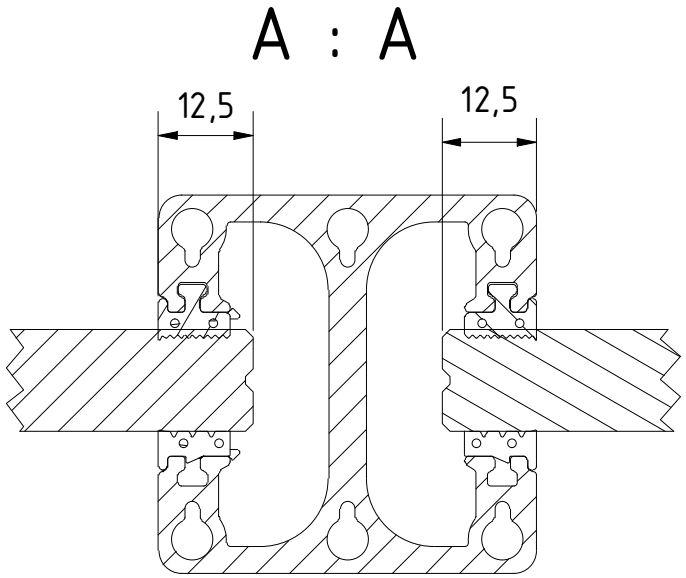

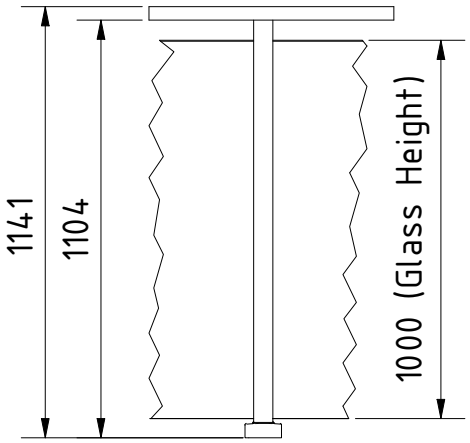

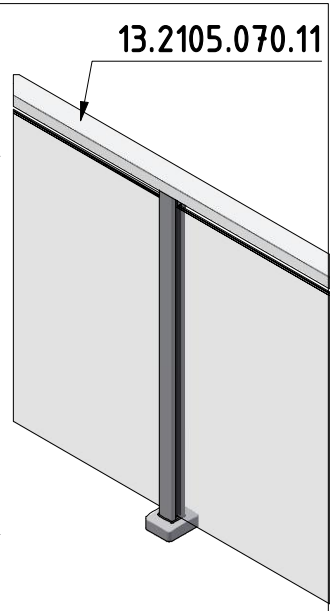

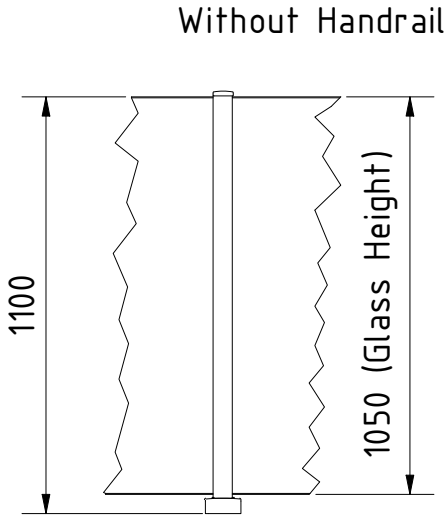

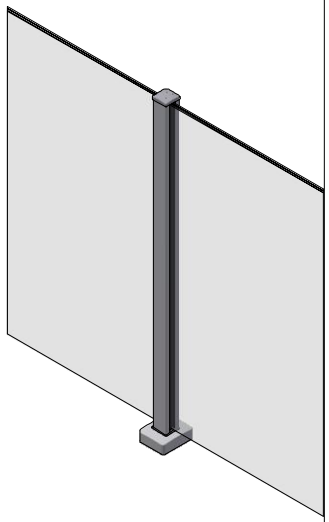

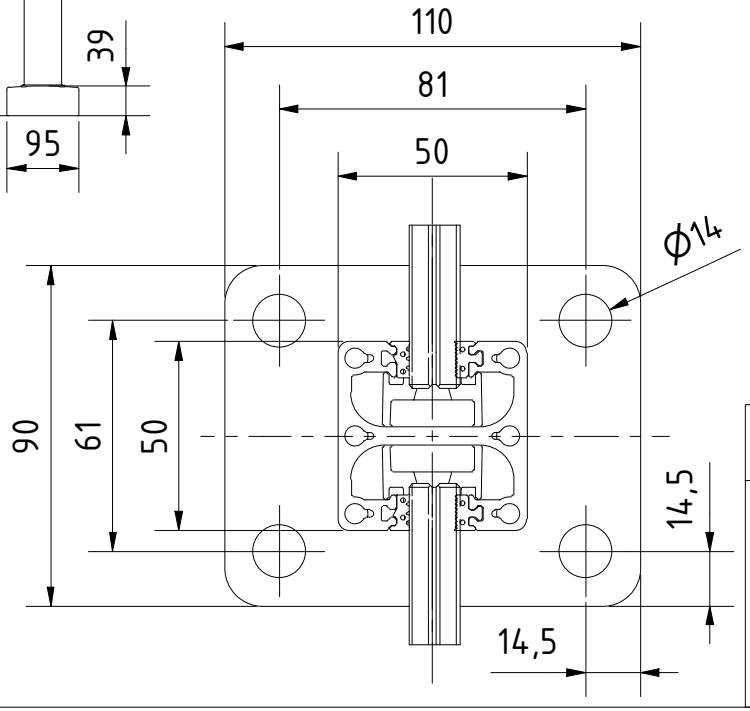

Designet af	Skabt	Ændret	Kommentar
KFP	08/03/2024		

ONLEVEL

Beskrivelse
PiKasso mid. stativ 50x50mm H=1100mm 10-13.52mm, aluminum ARMOR RAL

Artikelnummer	Størrelse	Vægt
13602111019	A4	