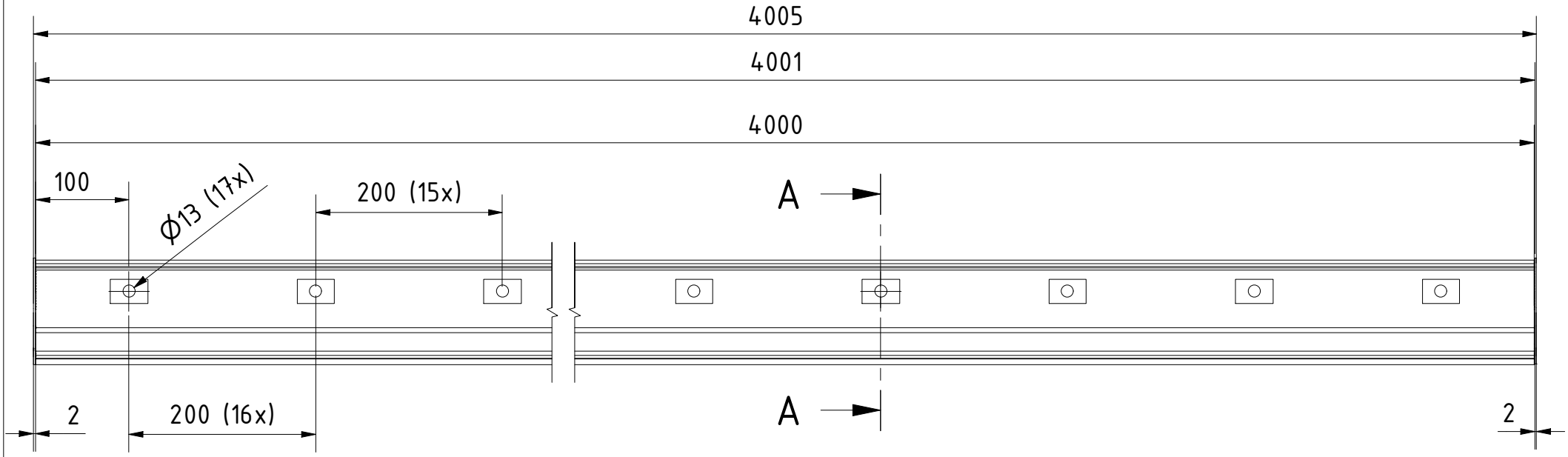

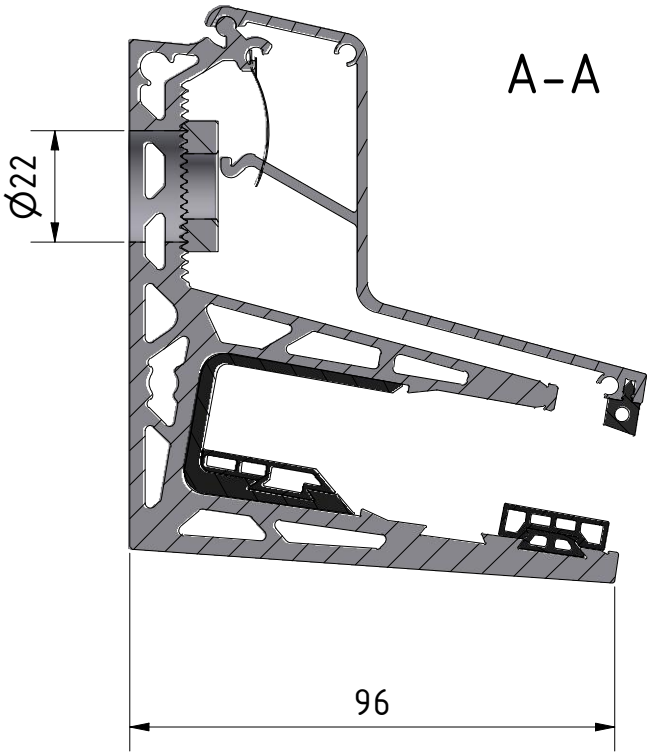

Designet af	Skabt	Ændret	Kommentar
FV	15.10.2024		

ONLEVEL

Beskrivelse
AIRFORCE L=4000mm til glas 17.52/21.52mm, aluminium rå overfl.

Artikelnummer	Størrelse	Vægt
17104002010	A4	1 : 6