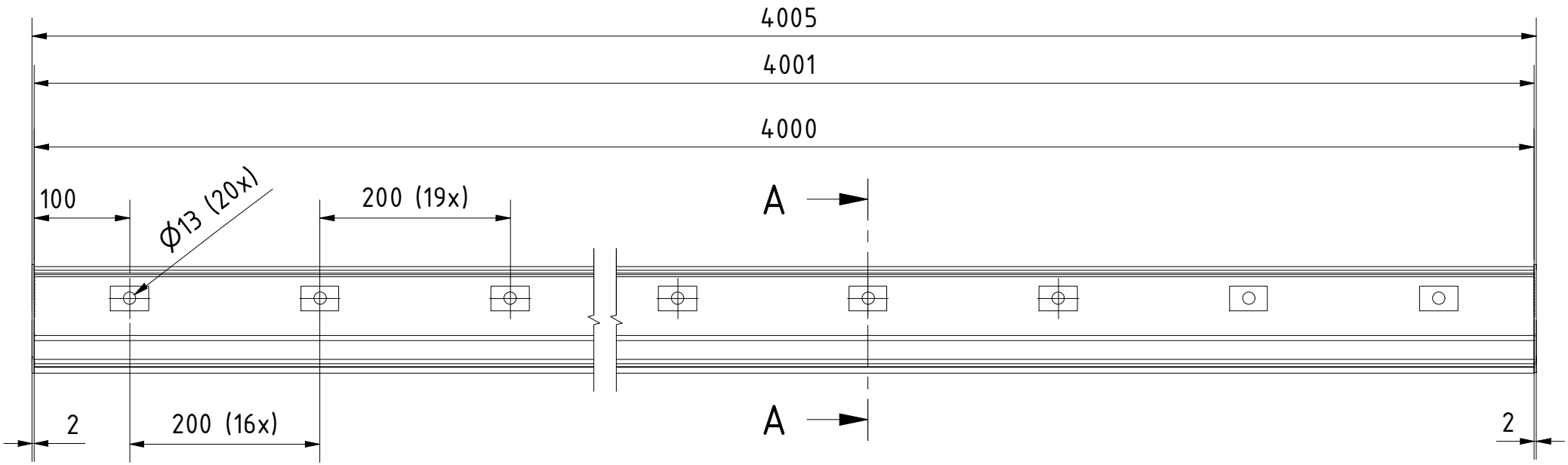


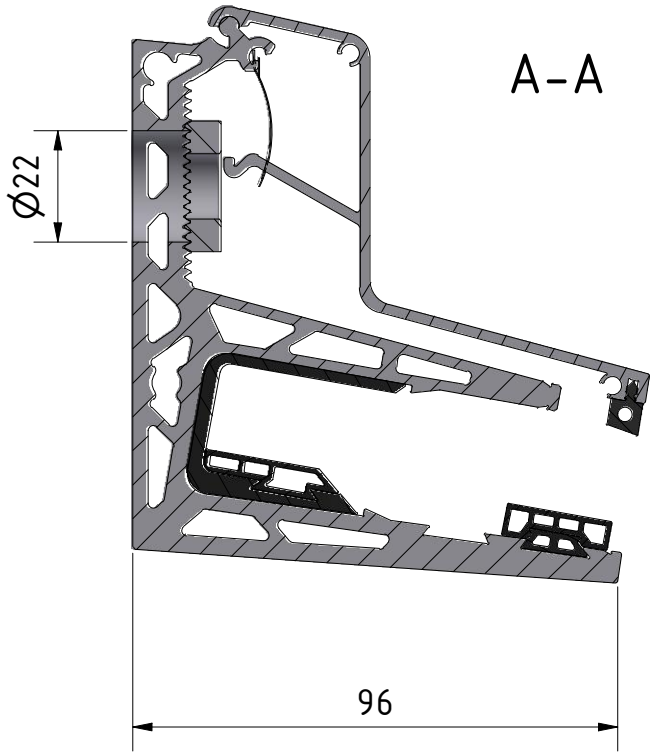


| Designet af | Skabt | Ændret | Kommentar |
|---|---|---|---|
| FV | 15.10.2024 | | |

ONLEVEL

Beskrivelse
AIRFORCE L=4000mm til glas 17.52/21.52mm, aluminium natur anodiseret

| Artikelnummer | Størrelse | Vægt |
|---|---|---|
| 17104002011 | A4 | 1 : 6 |