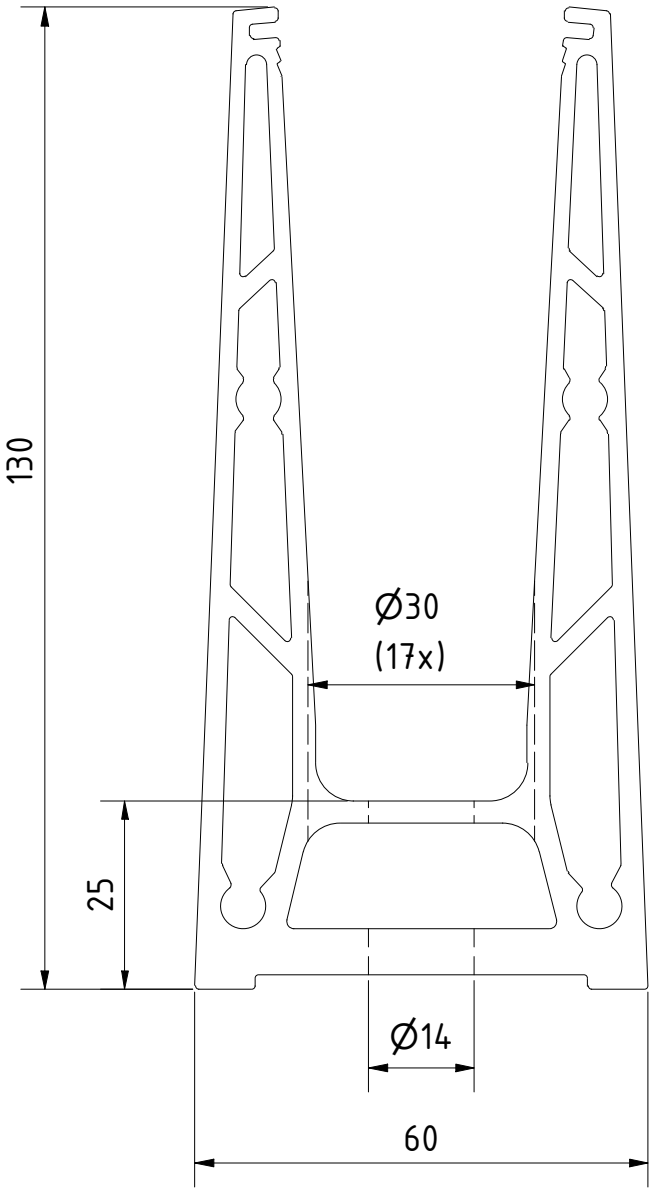

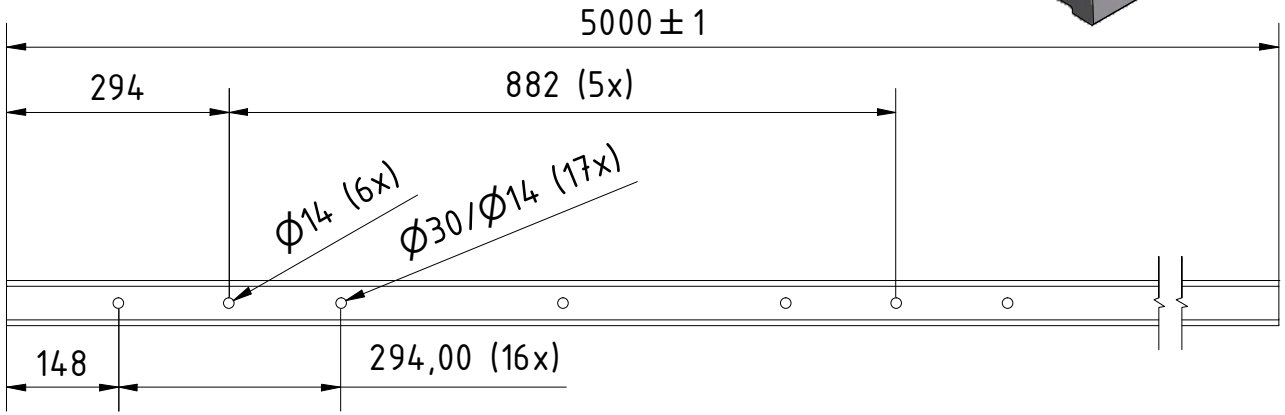

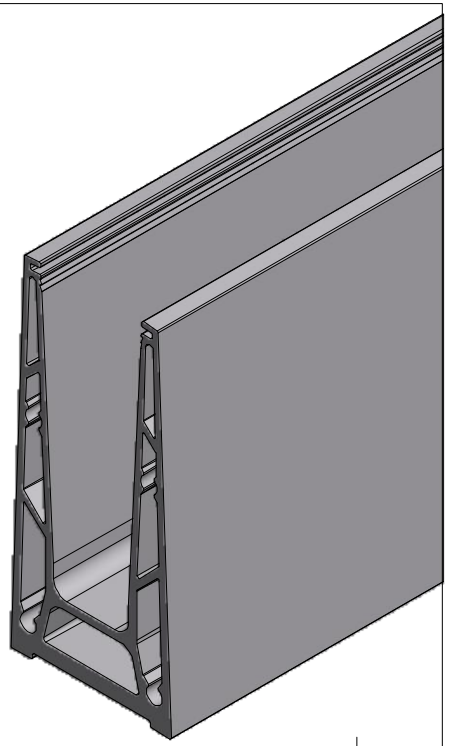

Designet av	Laget	Endret	Kommentar
IOL	18/10/2017		

ONLEVEL

Beskrivelse
Glassprofil TL-6000, L=5000mm aluminum ARMOR RAL

Artikkel nummer	Størrelse	Skala
10600000519	A4	1:1