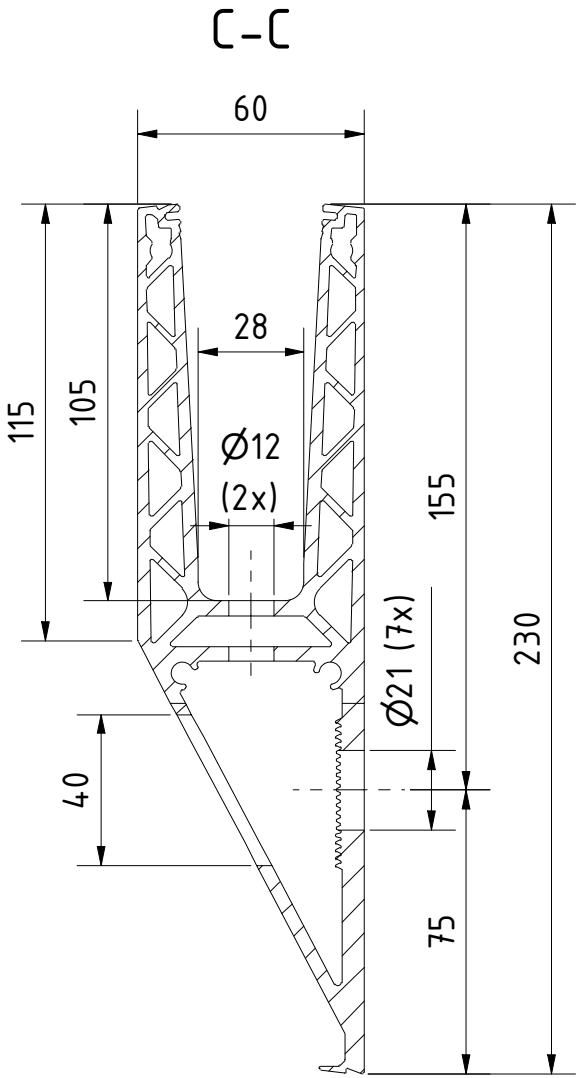

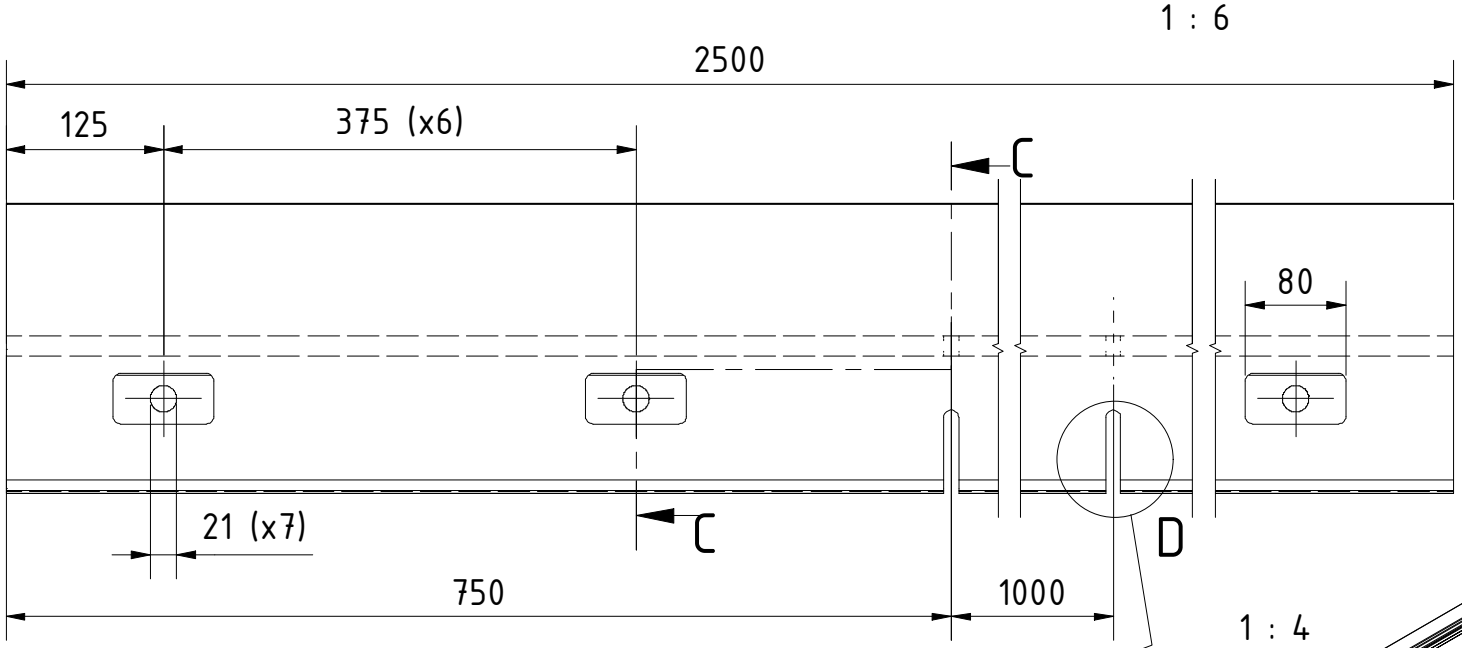

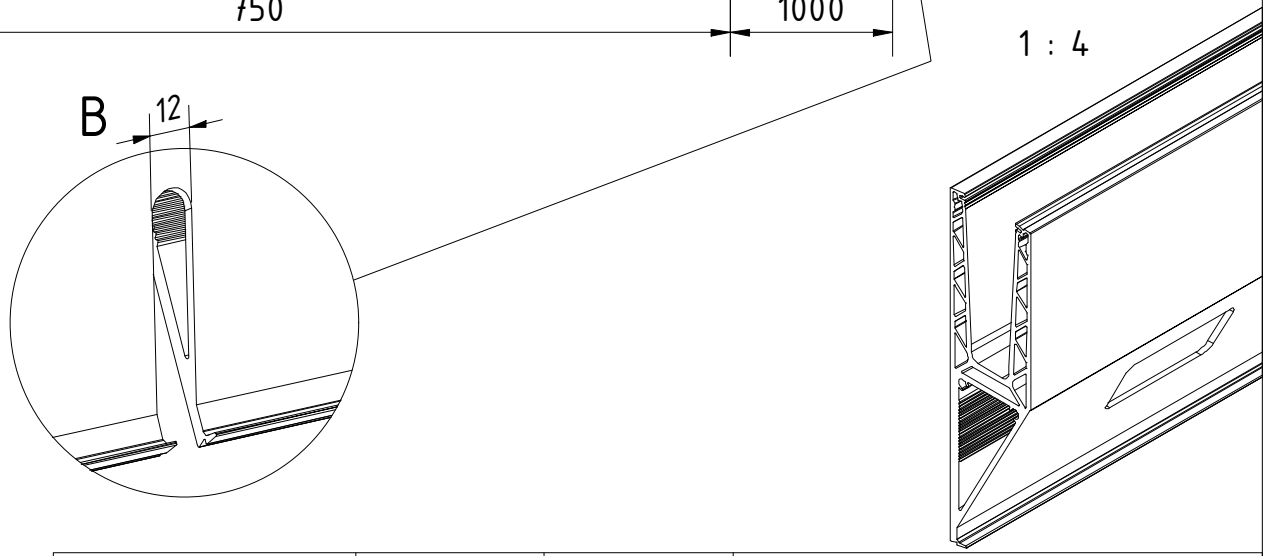

Designet av	Laget	Endret	Kommentar
Robin	30/10/2021		

ONLEVEL

Beskrivelse
Glassprofil TL-3021, L=2500mm aluminium natur eloksert

Artikkel nummer	Størrelse	Skala
10302100211	A4	1 : 2