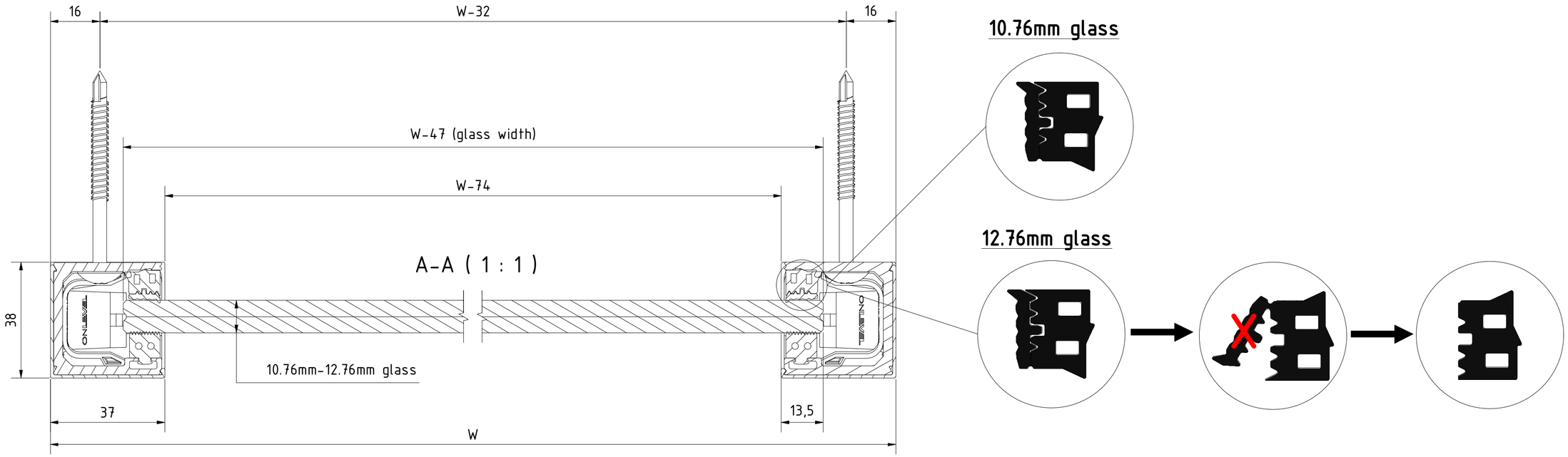

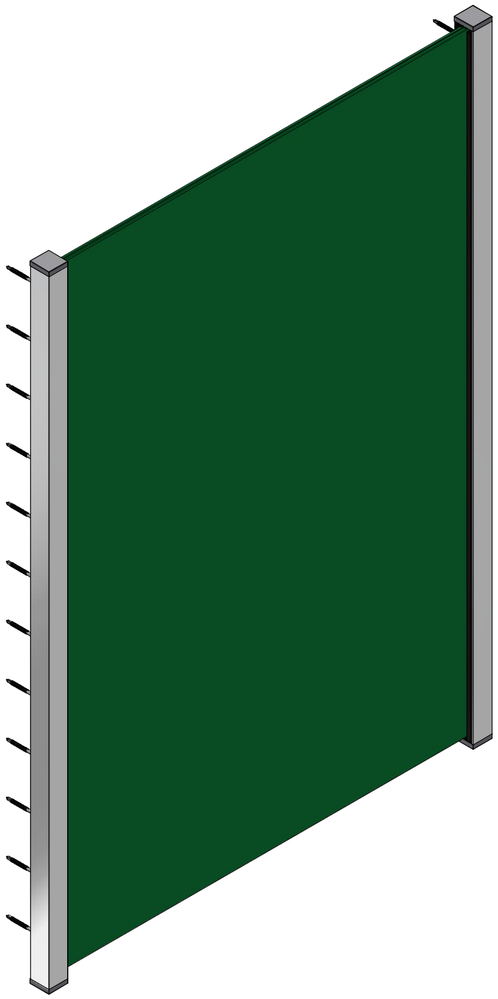

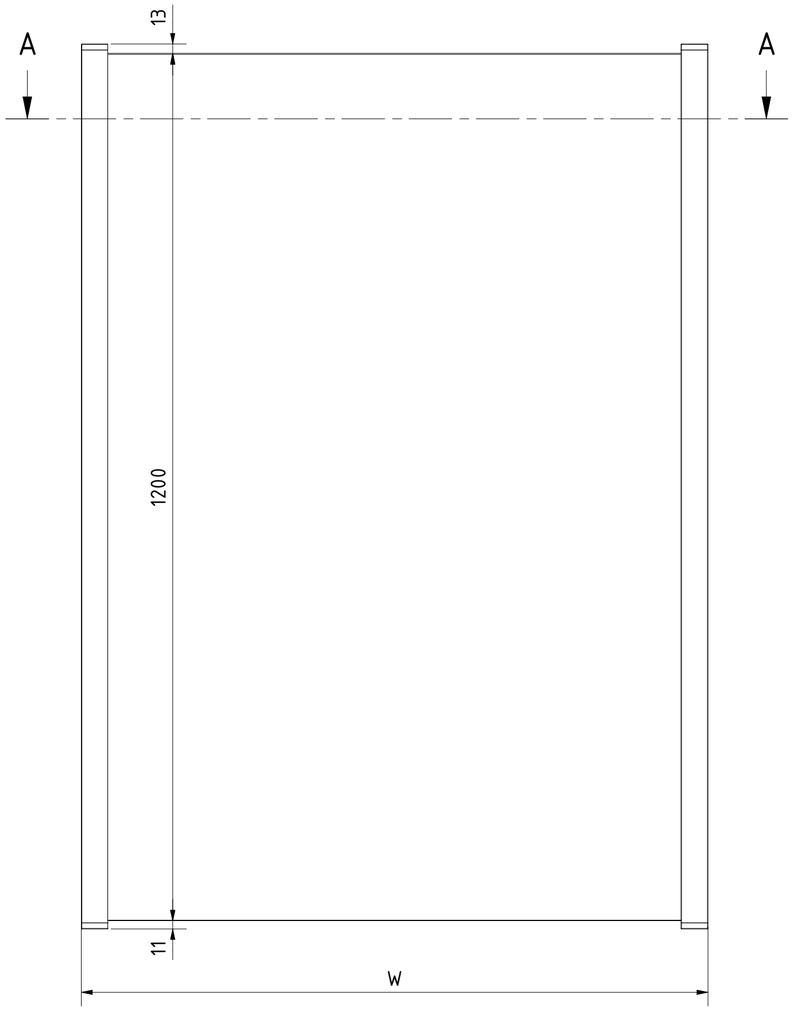

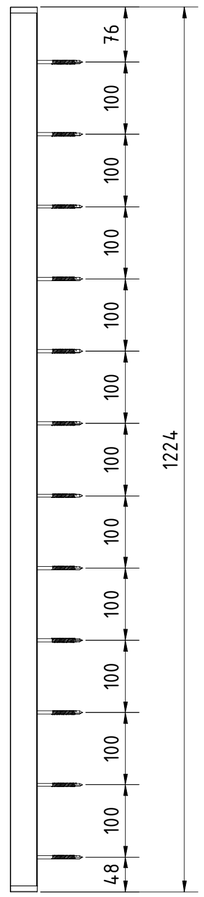

Designet av	Laget	Endret	Kommentar
Loay	08/03/2023		

ONLEVEL

Beskrivelse
Skyforce-Slim sett inkl. glassgummi til glass 10.76/12.76mm høyde 1200mm dekke på begge sider, aluminium rå overflate

Artikkel nummer	Størrelse	Skala
16301201110	A2	1:6