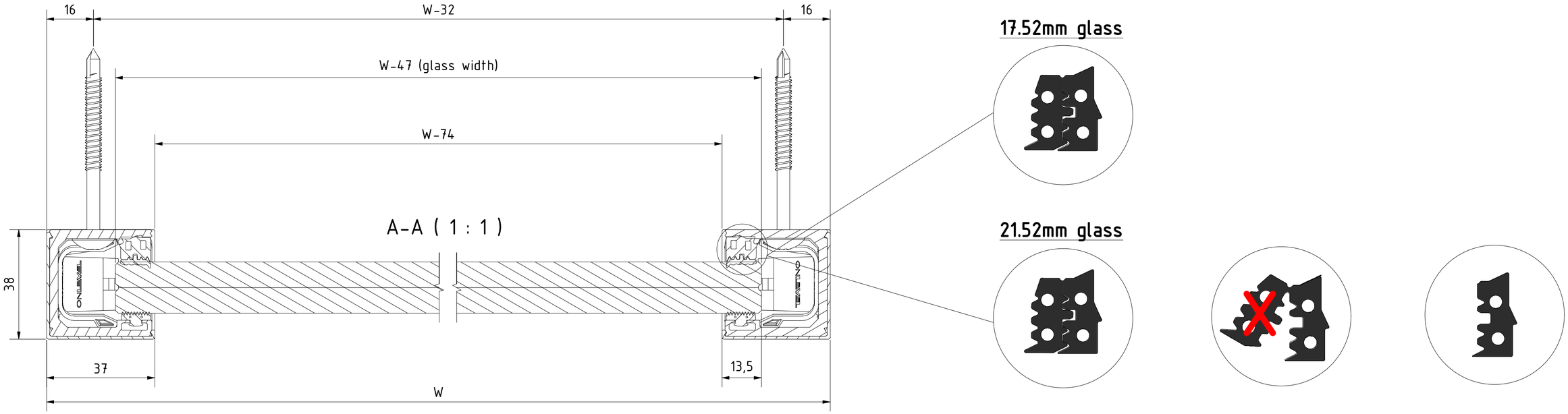

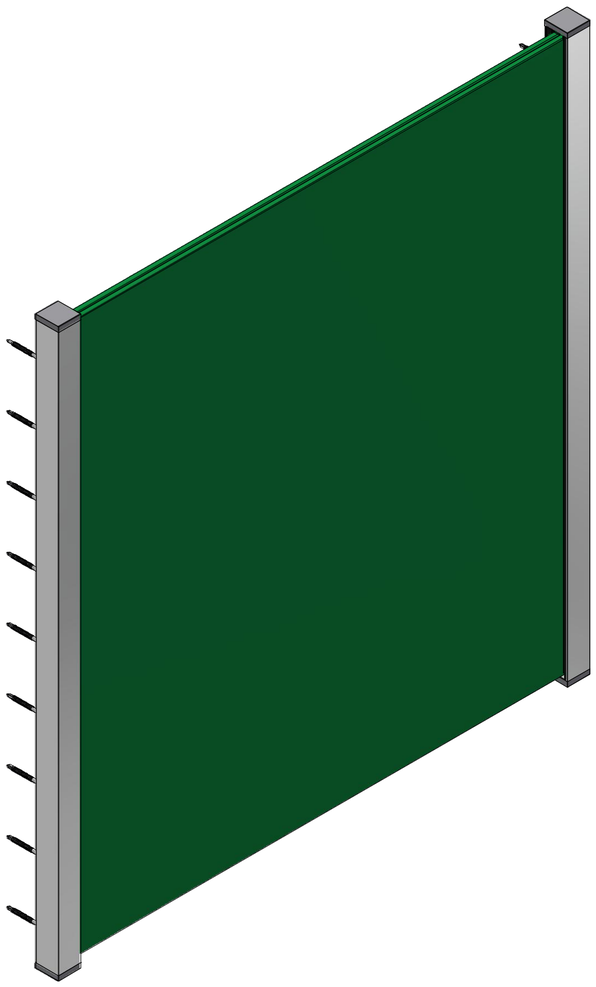

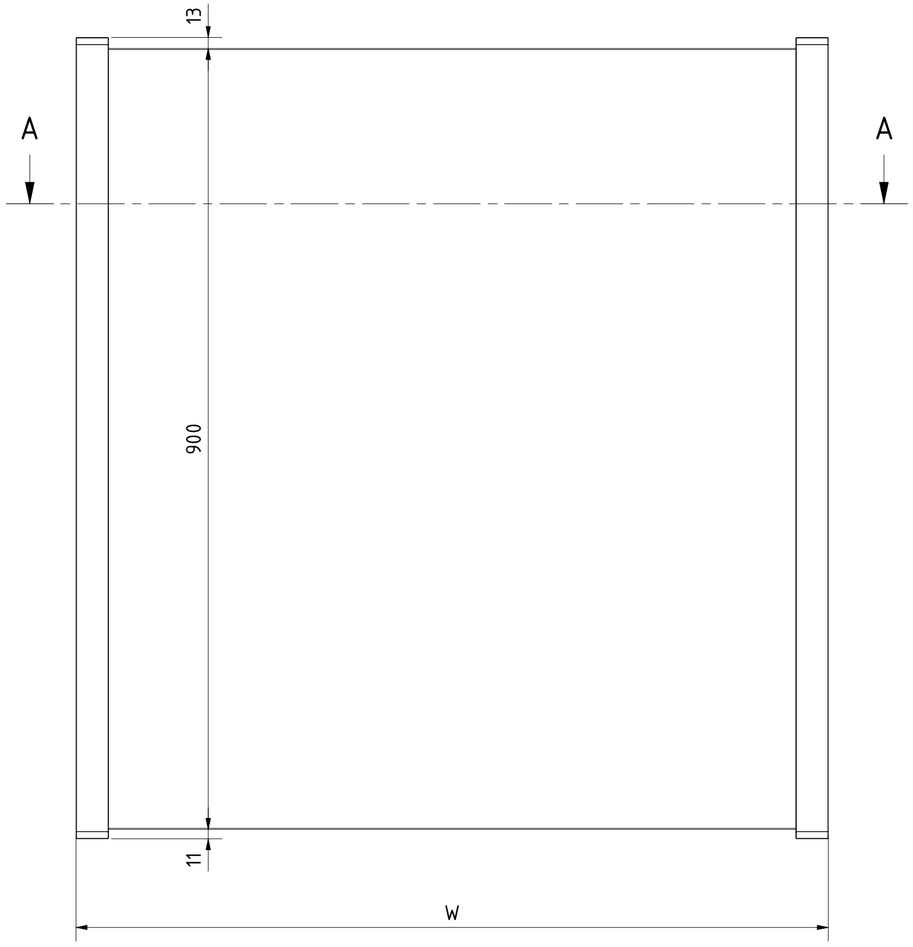

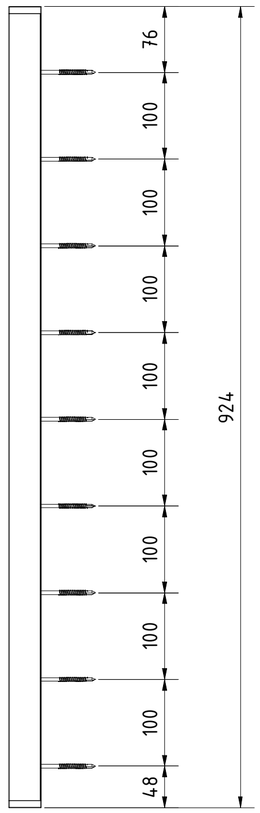

Designet av	Laget	Endret	Kommentar
Loay	07/03/2023		

ONLEVEL

Beskrivelse
Skyforce-Slim sett inkl. glassgummi til glass 16.76/21.52mm høyde 900mm dekke på begge sider, aluminum RAL strukturerert

Artikkel nummer	Størrelse	Skala
16300901816	A2	1 : 5