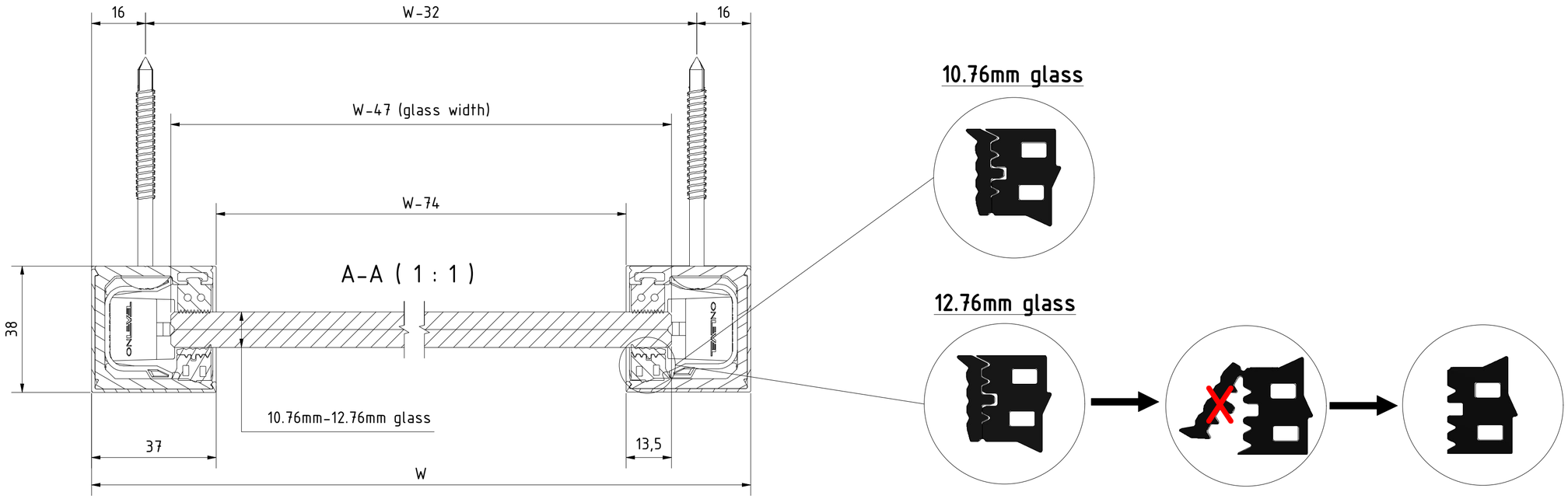

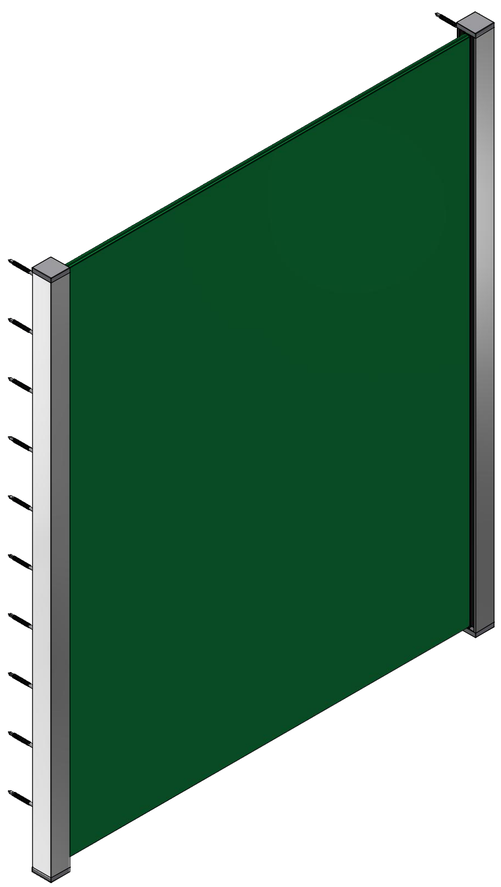

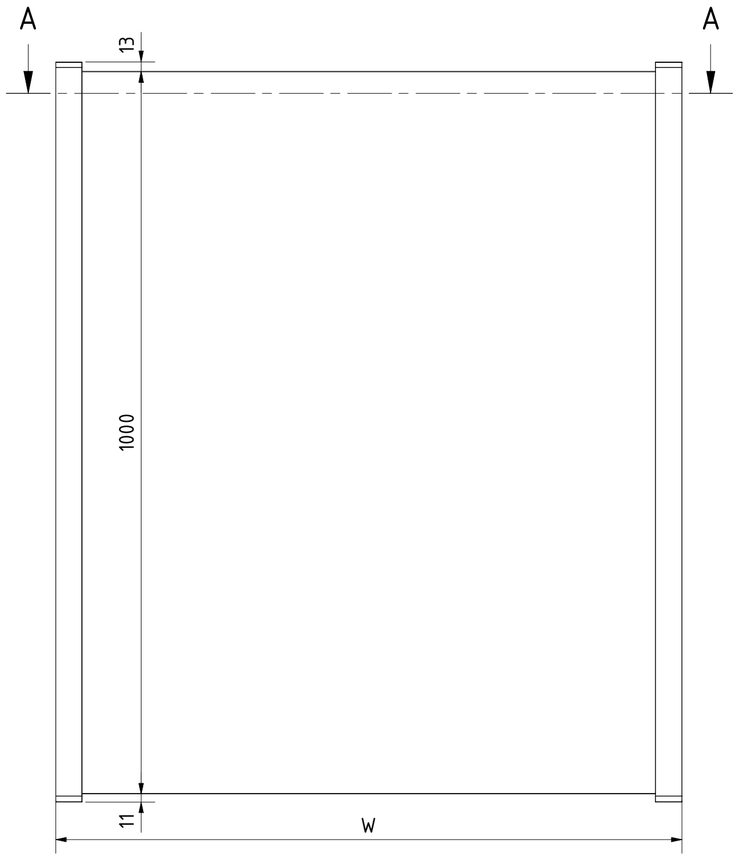

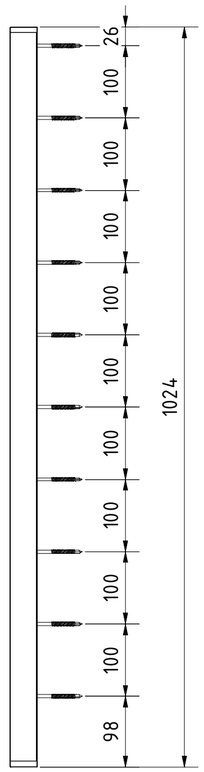

Designet av	Laget	Endret	Kommentar
Loay	09/03/2023		

ONLEVEL

Beskrivelse
Skyforce-Slim sett inkl. glassgummi til glass 10.76/12.76mm høyde 1000mm dekke på begge sider, aluminum ARMOR RAL

Artikkel nummer	Størrelse	Skala
16301001119	A2	1:6