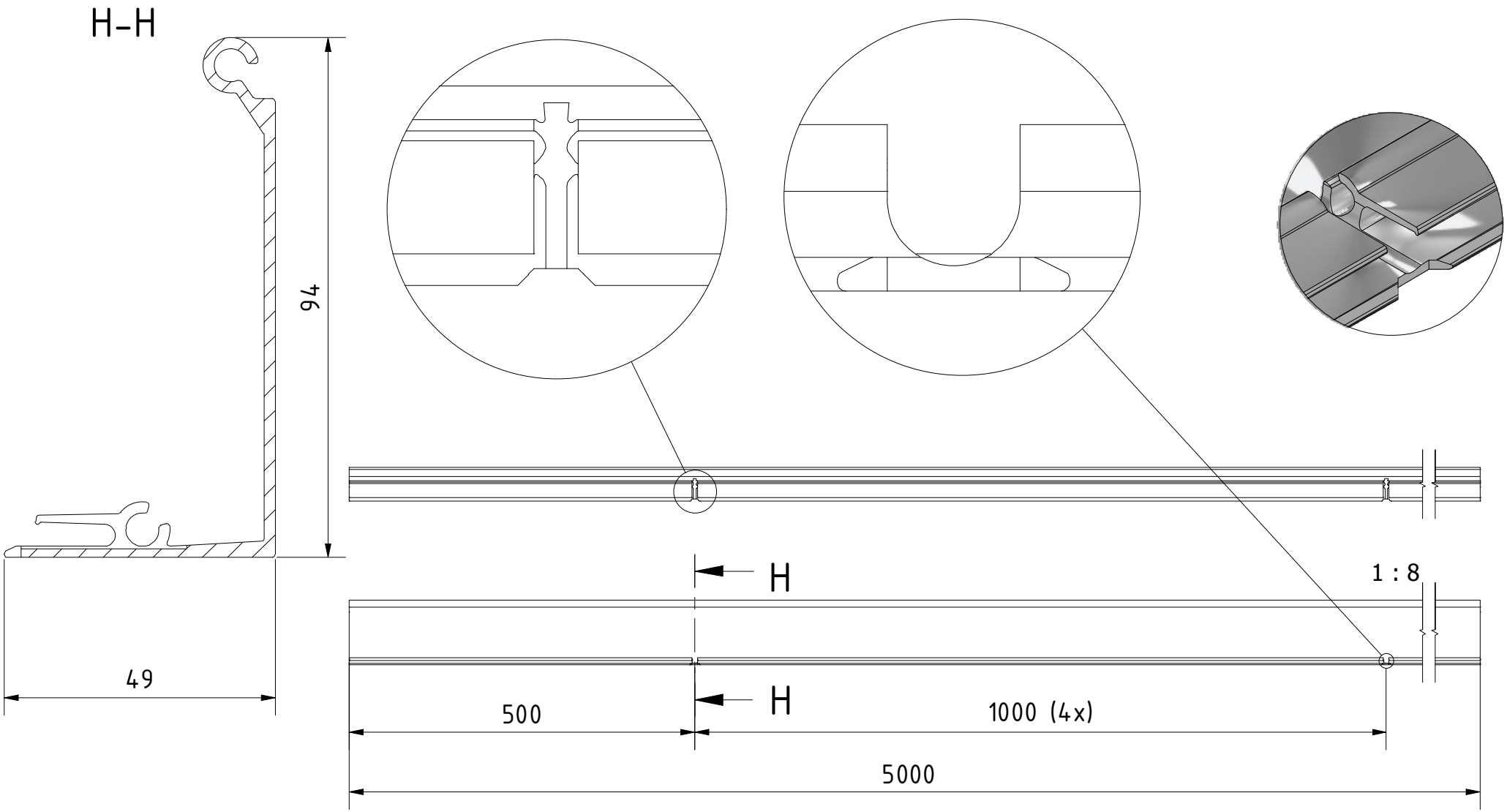

Designet av	Laget	Endret	Kommentar
IOL	13/05/2018		

ONLEVEL

Beskrivelse
Klikk profil TL-3011, L=5000mm aluminium rå overflate

Artikkel nummer	Størrelse	Skala
10301120510	A4	1 : 1