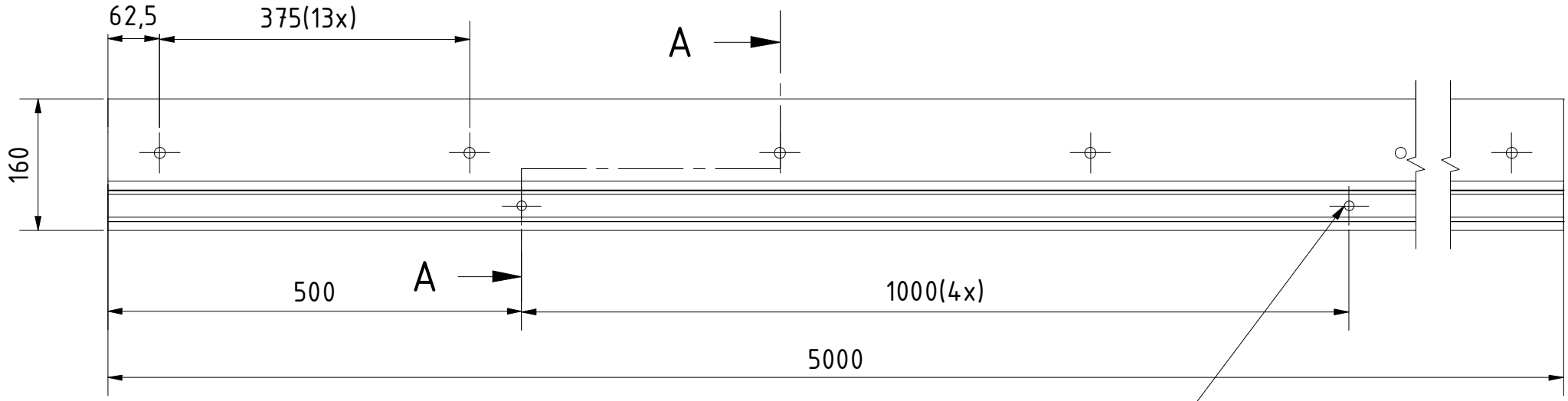

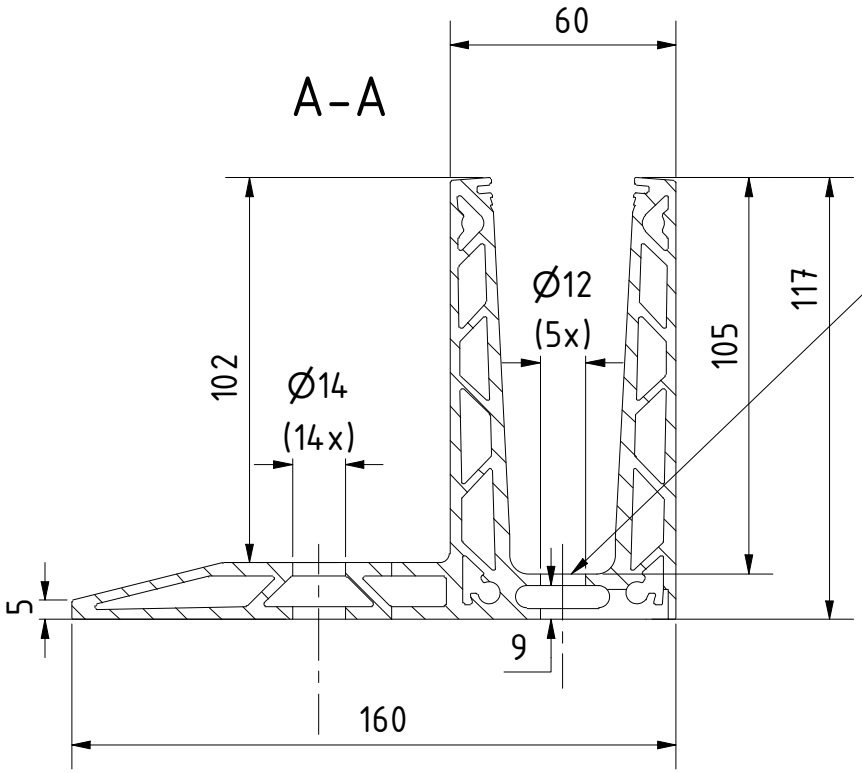

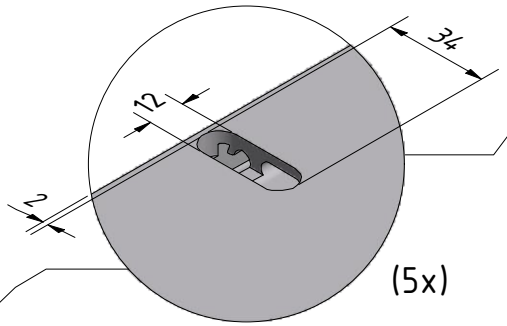

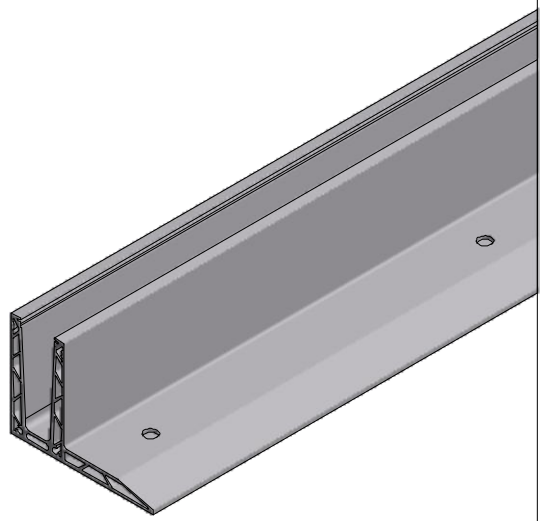

Designet av	Laget	Endret	Kommentar
KVB	11/10/2023		

ONLEVEL

Beskrivelse
Glassprofil TL-3020, L=5000mm aluminium rå overflate

Artikkel nummer	Størrelse	Skala
10302000510	A4	/