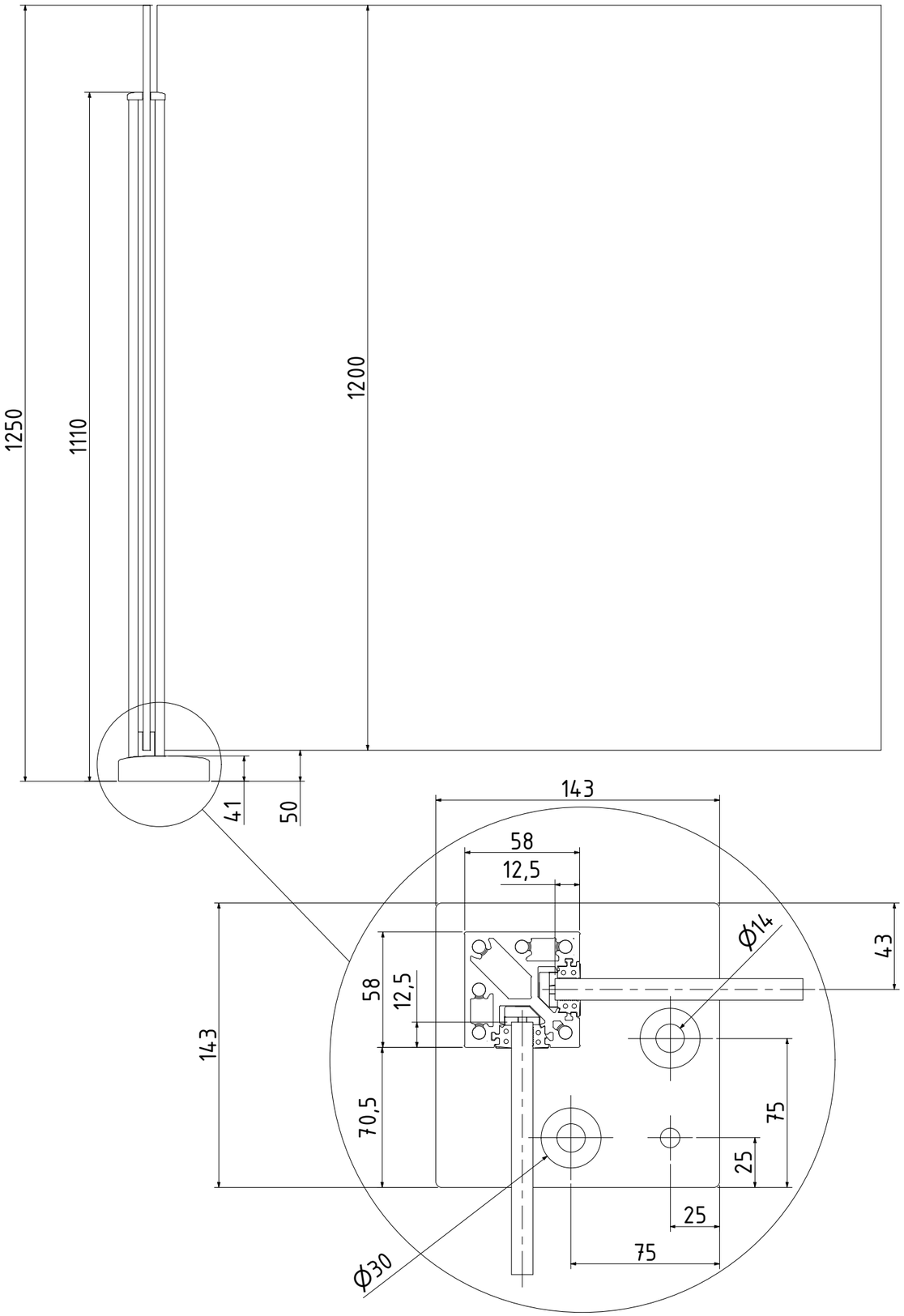

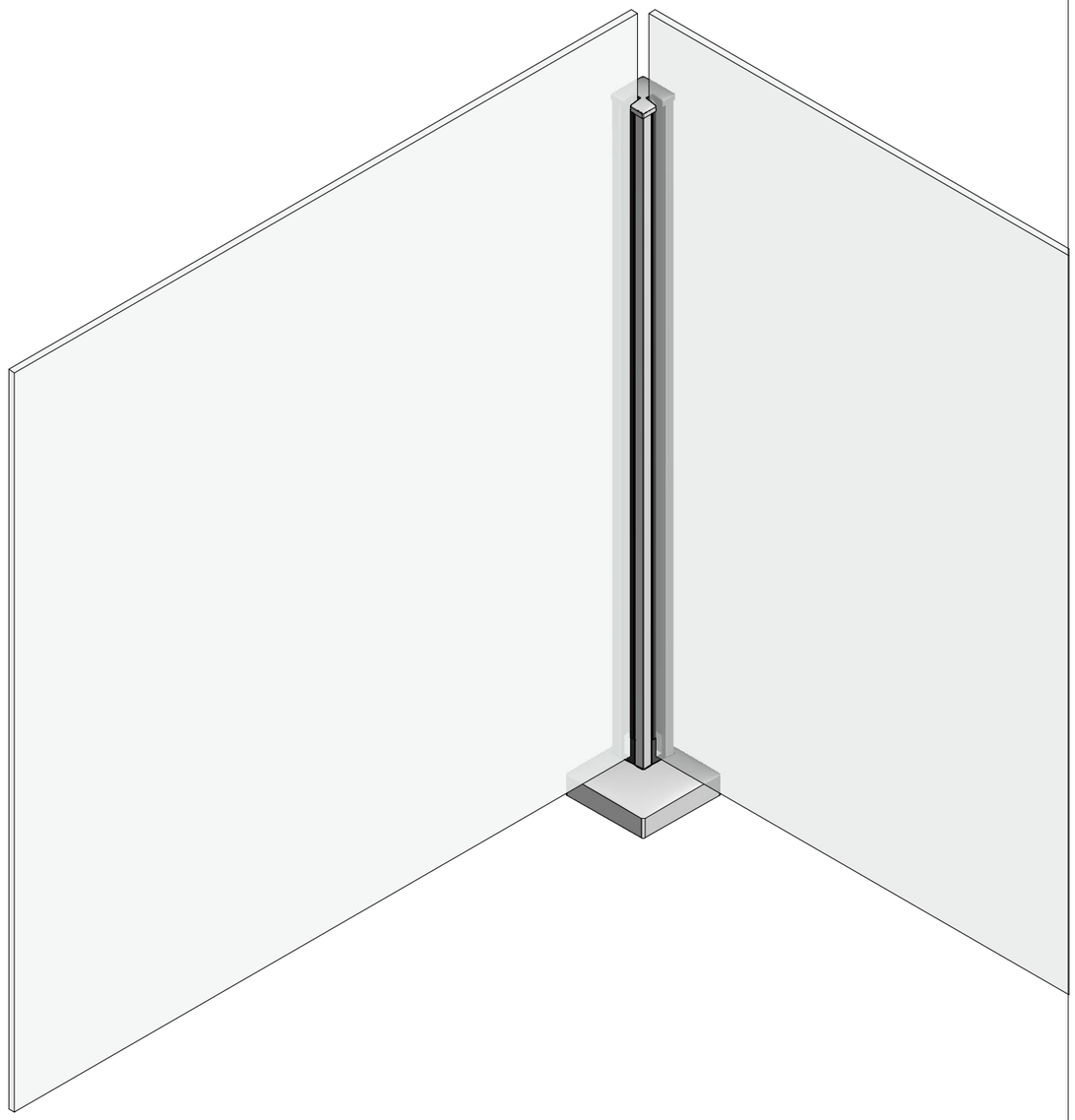

Designet av	Laget	Endret	Kommentar
KFM	21/03/2022		

ONLEVEL

Beskrivelse
Guardian of the Universe tilk. post topp åpen 58x58mm
H=1100mm glass 10.76mm, aluminum RAL ujevn

Artikkel nummer	Størrelse	Skala
13503211016	A3	1 : 8