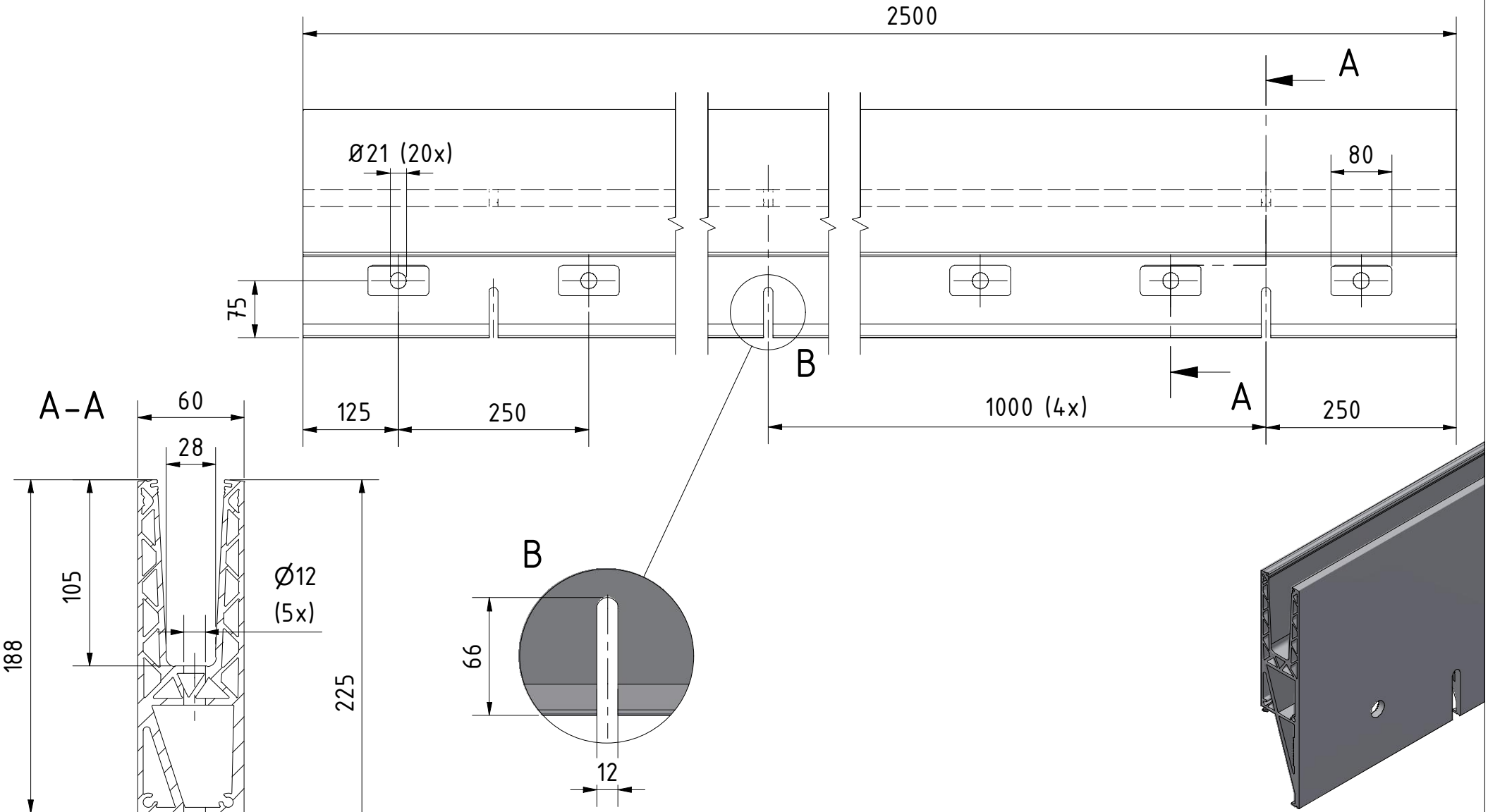

Designet av	Laget	Endret	Kommentar
Loaya	20/02/2023		

ONLEVEL

Beskrivelse
Glassprofil TL-3121, L=2500mm alum. RAL skinnende

Artikkel nummer	Størrelse	Skala
10312100213	A4	/