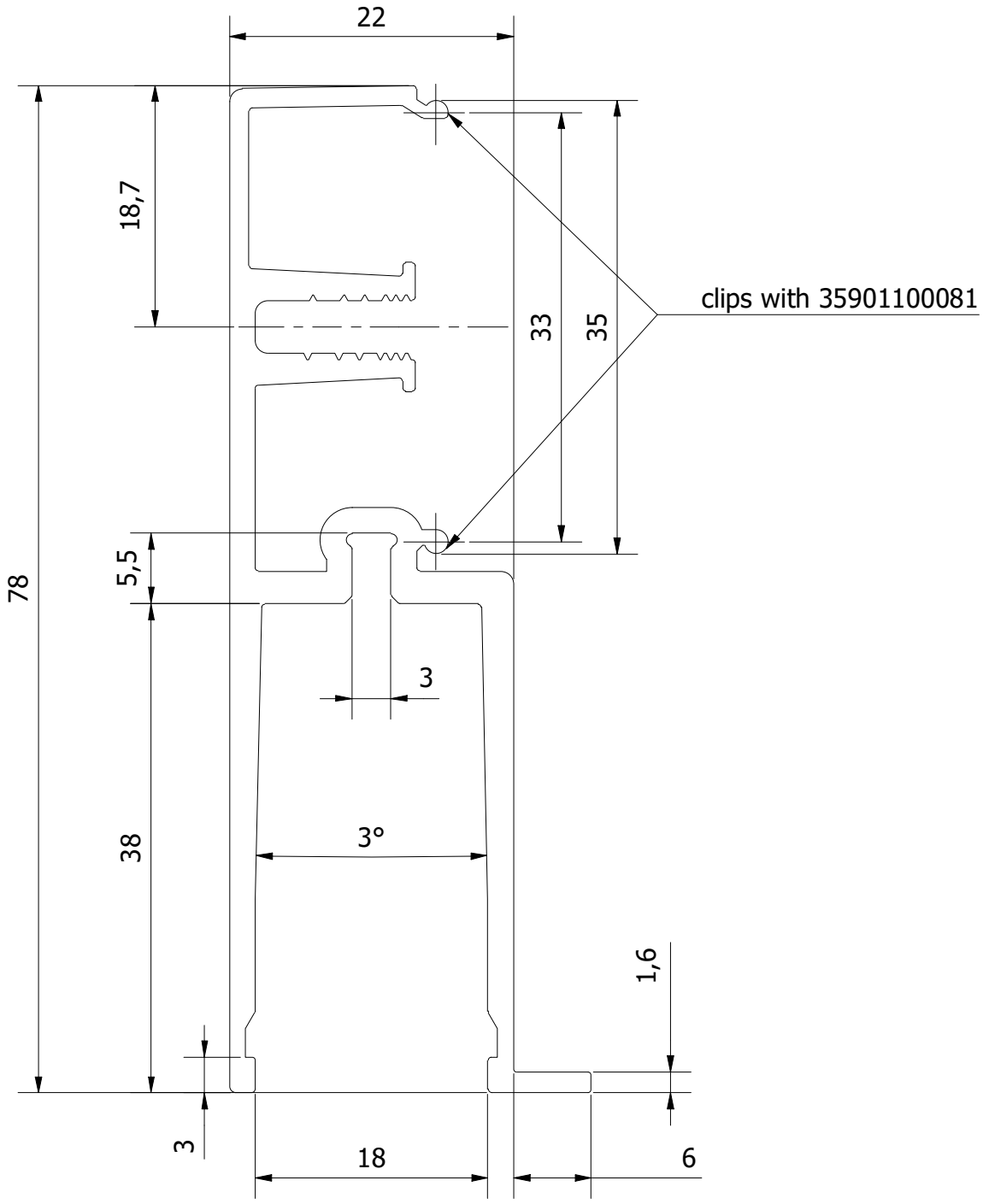

Material: 3.3206 EN AW-6060 (Deko)
Gewicht: 1.046 kg
Oberfläche: roh/raw

allowable distortion: 2/6000
permissible devitation from a straight line: 3/6000

All not dimensioned edges and curves set from 3D data

Designet av	Laget	Endret	Kommentar
HS	22/08/2023		

ONLEVEL

Beskrivelse
Infinity Slide 150kg verktøy for høydejustering fast glass, AISI 304 satineret

Artikkel nummer	Størrelse	Skala
35900000021	A4	2 : 1