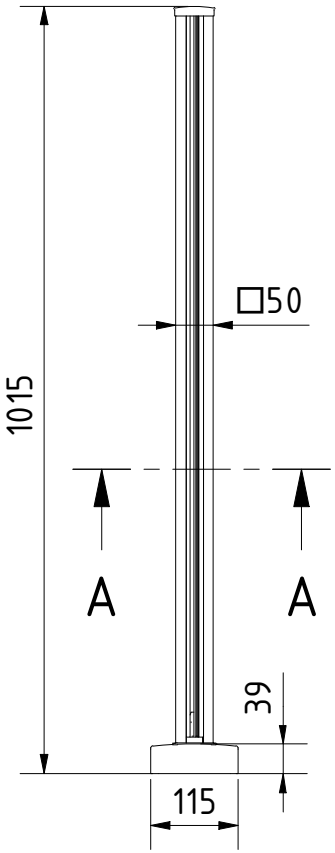

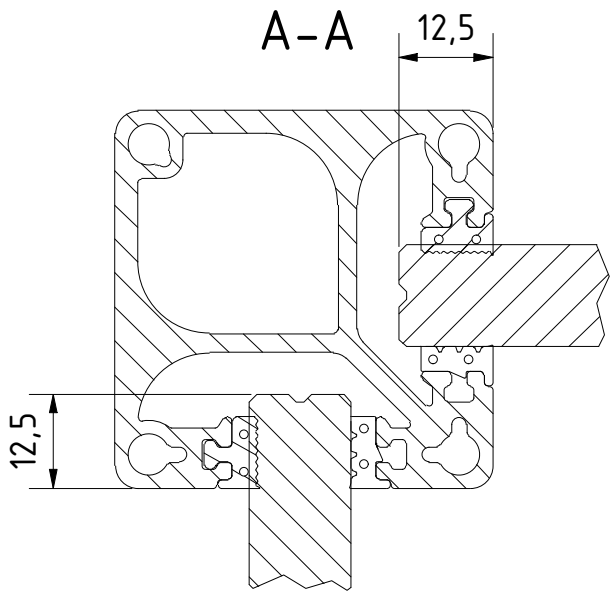

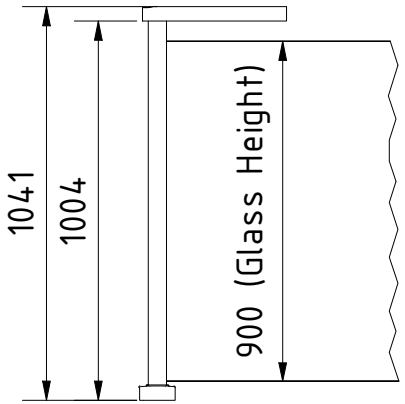

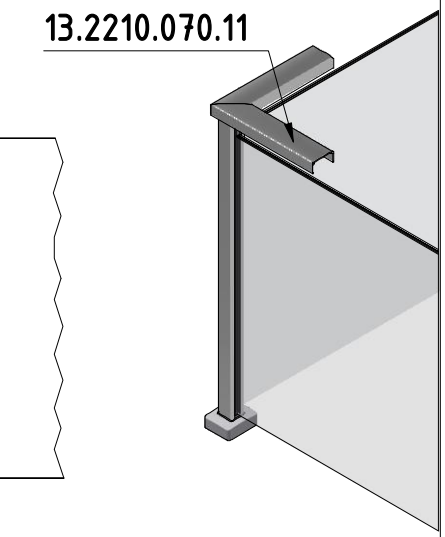

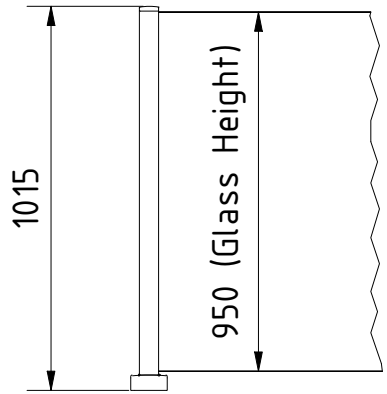

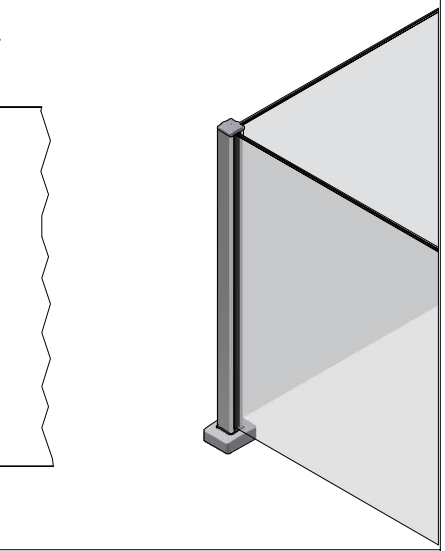

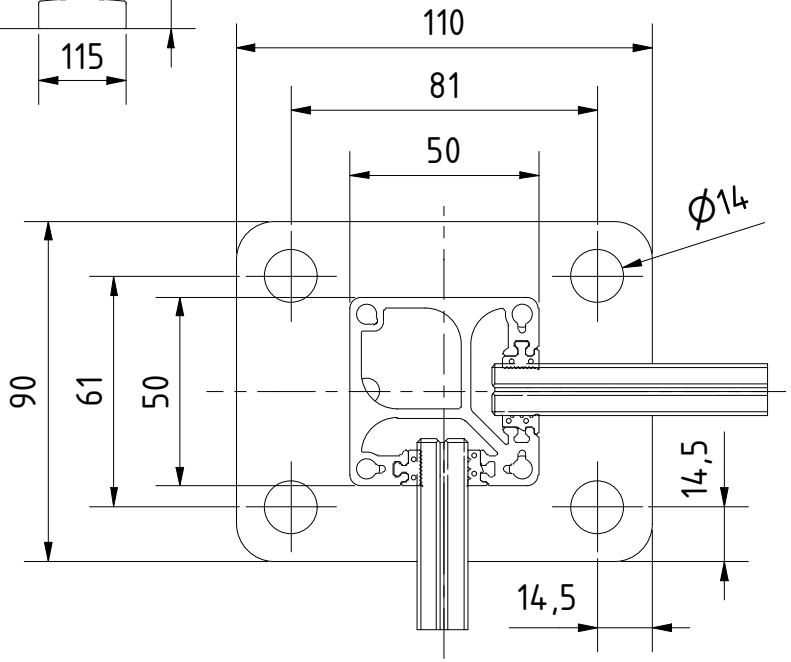

Designet av	Laget	Endret	Kommentar
NW	3/25/2024		

ONLEVEL

Beskrivelse
PIKASSO tilk. post 90° 50x50mm H=1000mm 10-13.52mm, aluminium natur eloksert

Artikkel nummer	Størrelse	Skala
13603110011	A4	1 : 10