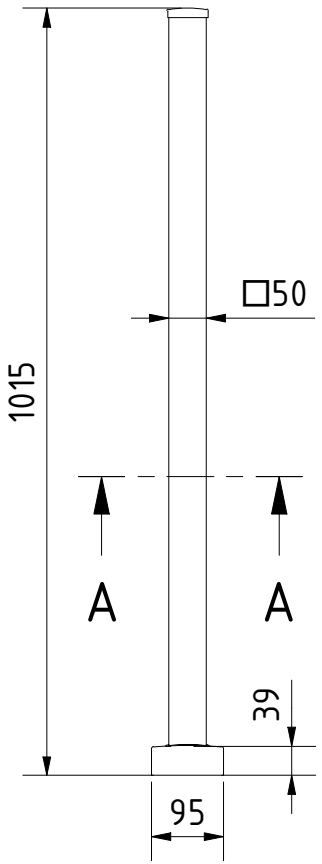

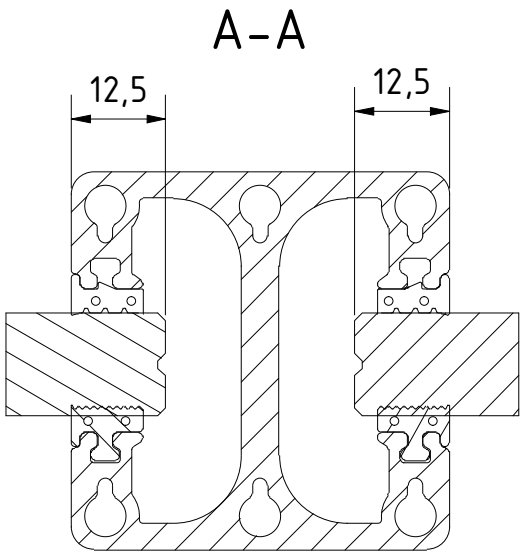

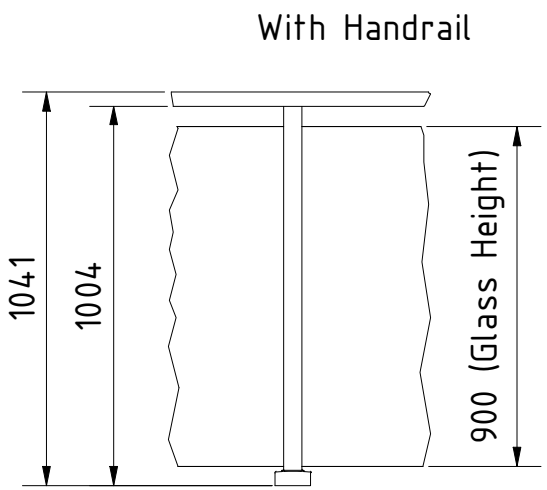

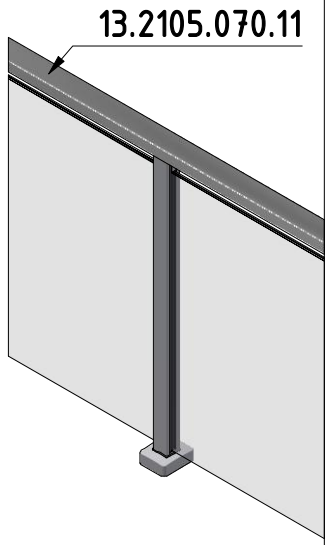

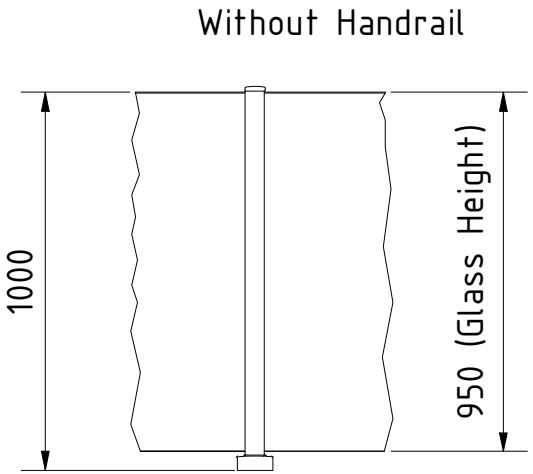

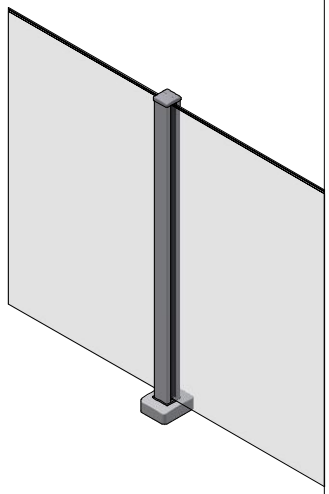

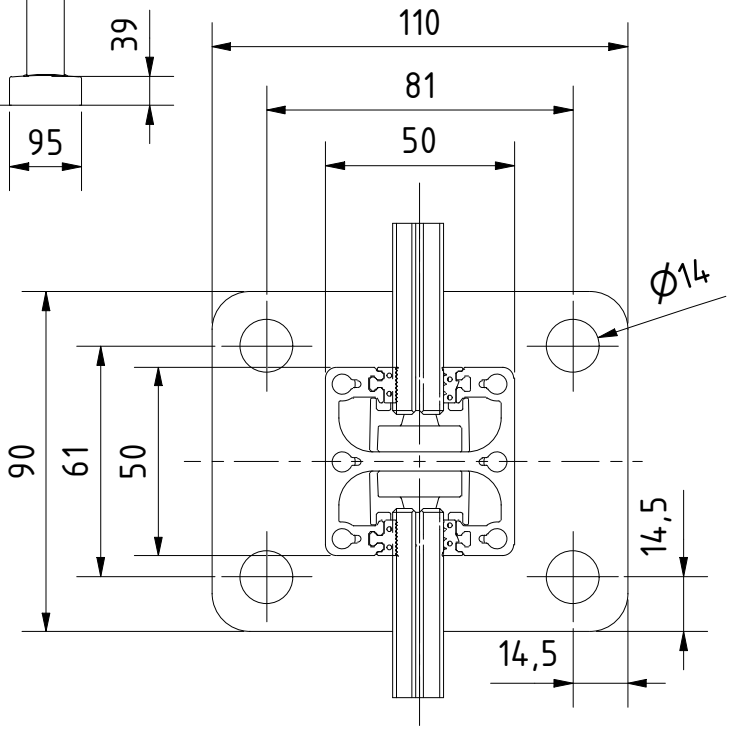

Designet av	Laget	Endret	Kommentar
NW	3/25/2024		

ONLEVEL

Beskrivelse
PIKASSO midtstativ 50x50mm H=1000mm 10-13.52mm, aluminum RAL matte

Artikkel nummer	Størrelse	Skala
13602110018	A4	1 : 10