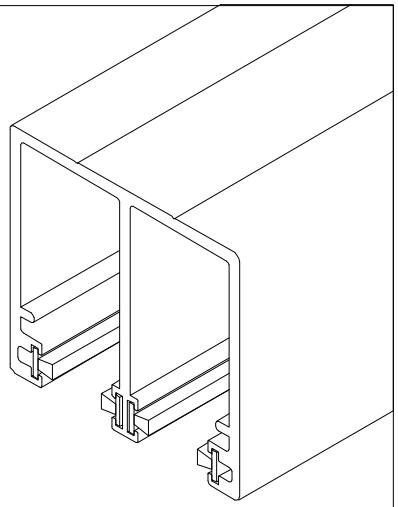

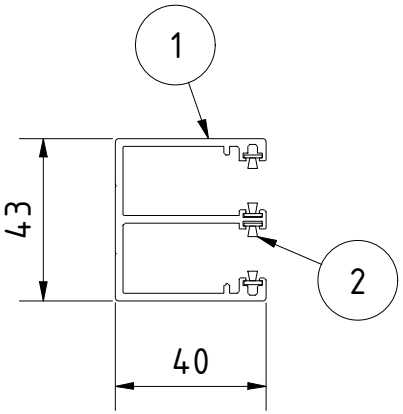

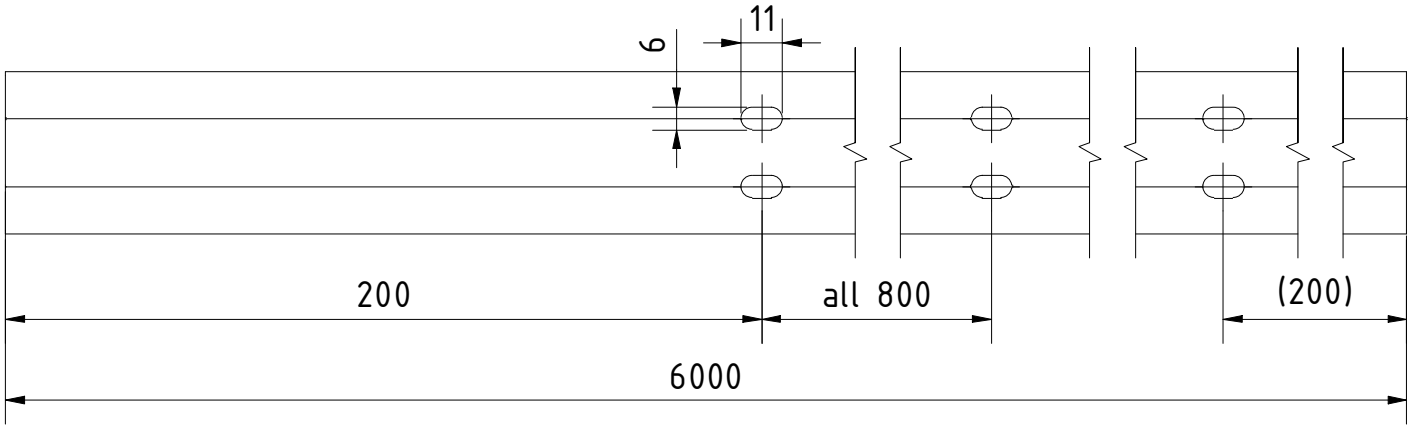

Pos.	Qty.	Article Nr.
1	1	3001120061x
2	4	30901893500

Designet av	Laget	Endret	Kommentar
DW	27.10.2023		

ONLEVEL

Beskrivelse
SunView takprofil 2-felts L=6000mm inkl., aluminium RAL skinnende
(Produksjon Toleranse Antall +/- 10%)

Artikkel nummer	Størrelse	Skala
P-30011210613	A4	1 : 2