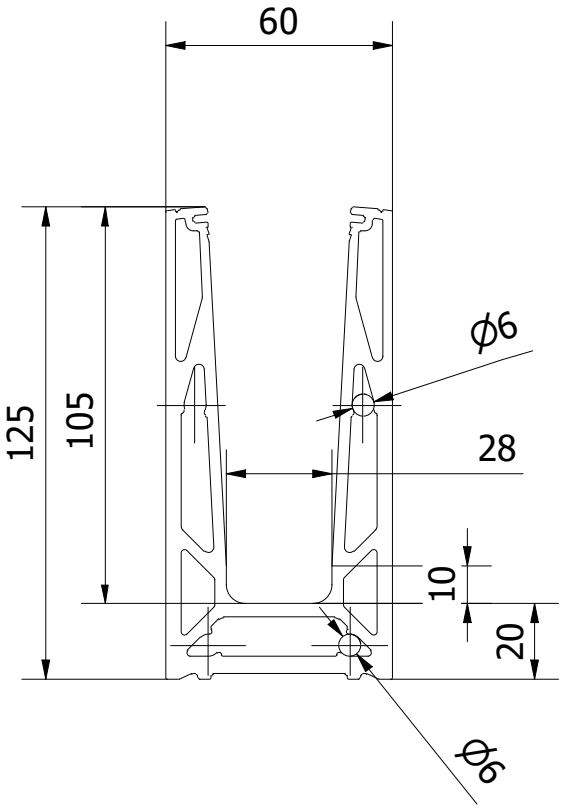

F-F (1 : 5)

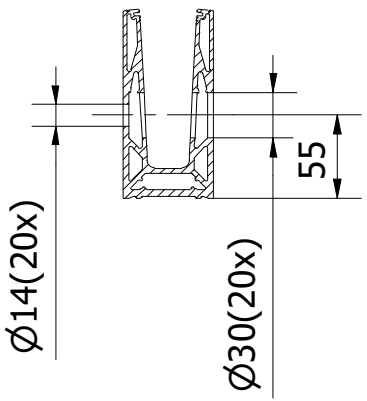

G-G (1 : 5)

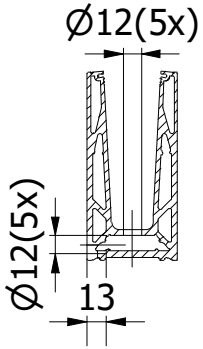

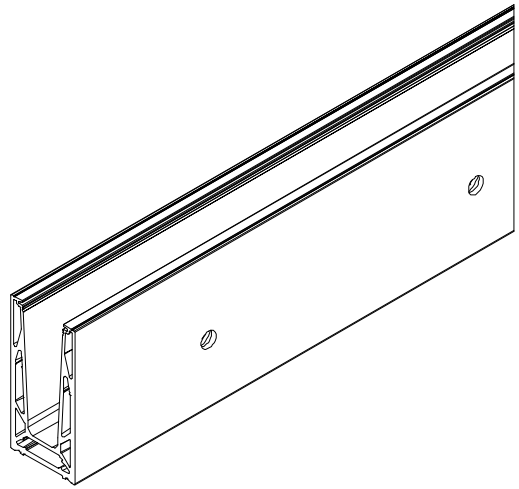

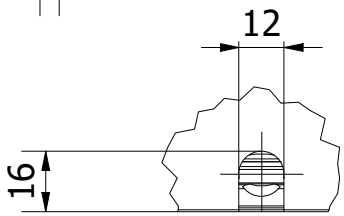

E (1 : 2)

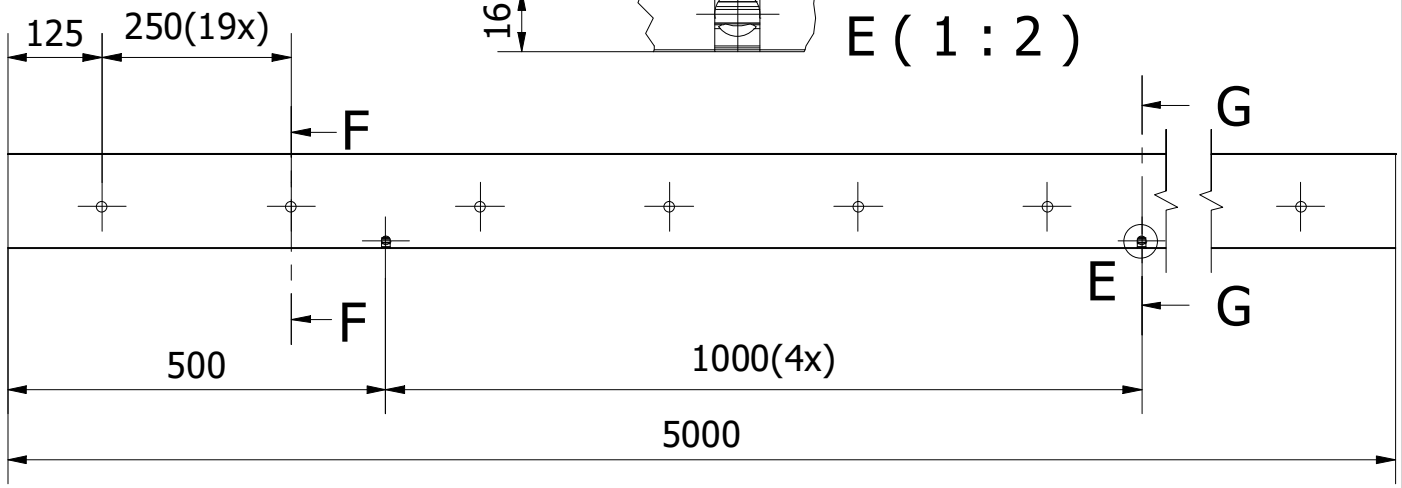

Designet av	Laget	Endret	Kommentar
KVB	15.03.2022		

ONLEVEL

Beskrivelse
Glassprofil TL-6081, L=5000mm alum. RAL skinnende

Artikkel nummer	Størrelse	Skala
10608100513	A4	1:2