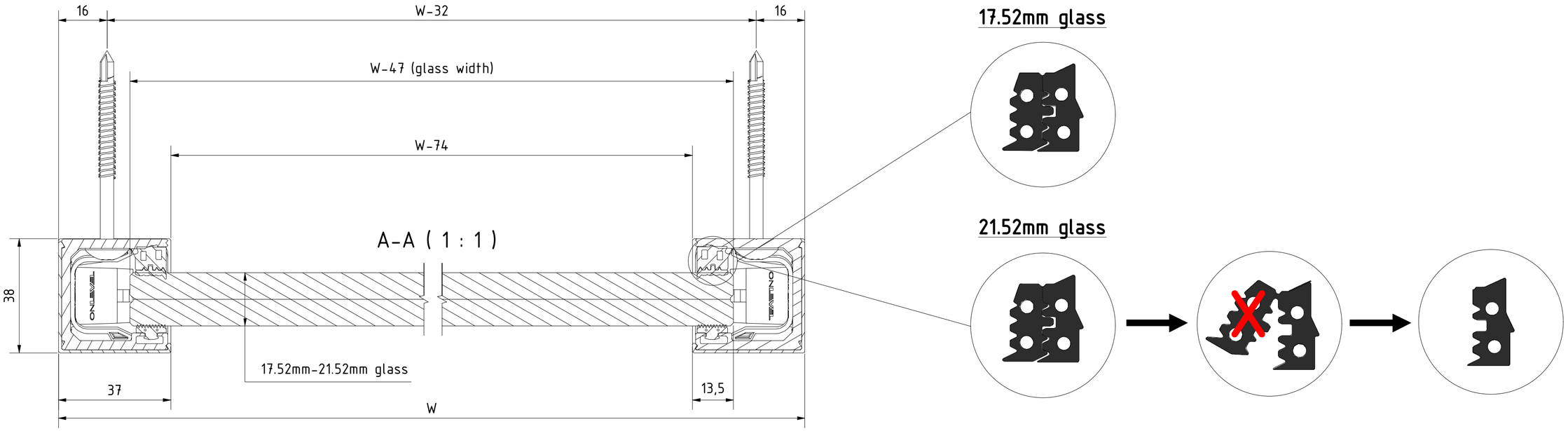

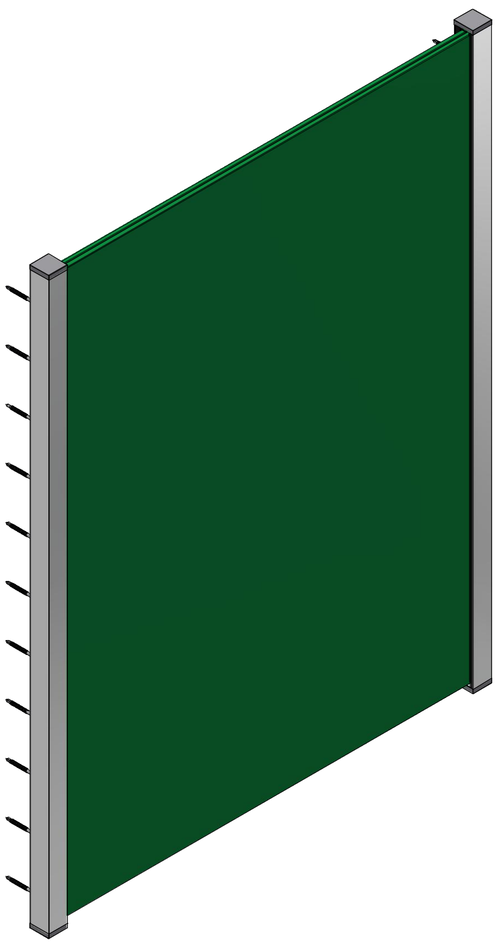

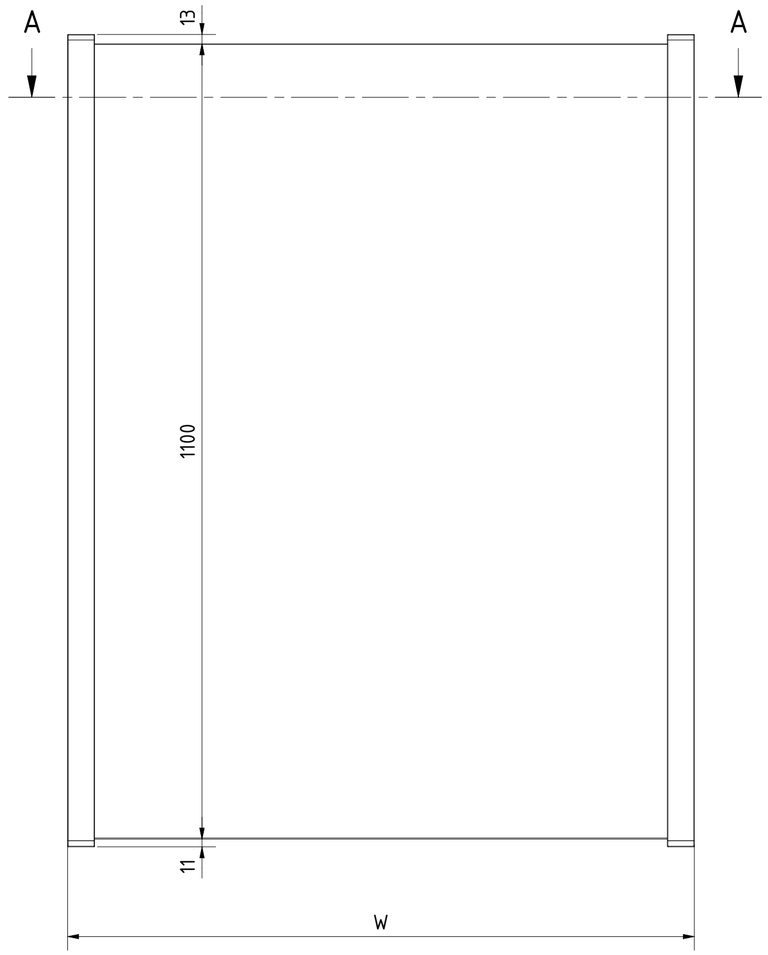

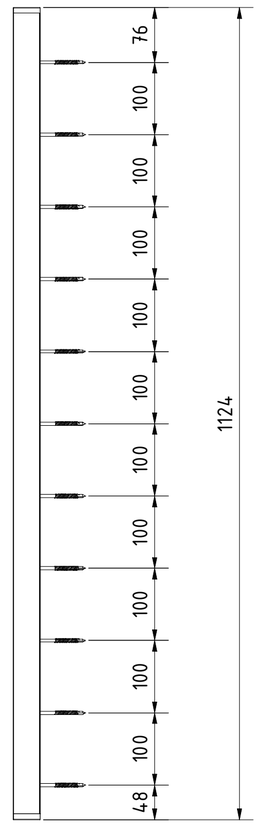

Designad av	Skapad	Ändrats	Kommentar
Loay	07/03/2023		

ONLEVEL

Beskrivning
Skyforce-Slim uppsättning inkl. glasgummi för glas 16.76/21.52mm höjd 1100mm täcka på båda sidor, aluminium ARMOR RAL

Artikelnummer	Storlek	Skala
16301101819	A2	1 : 6