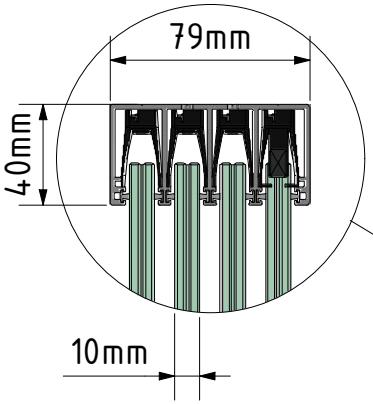

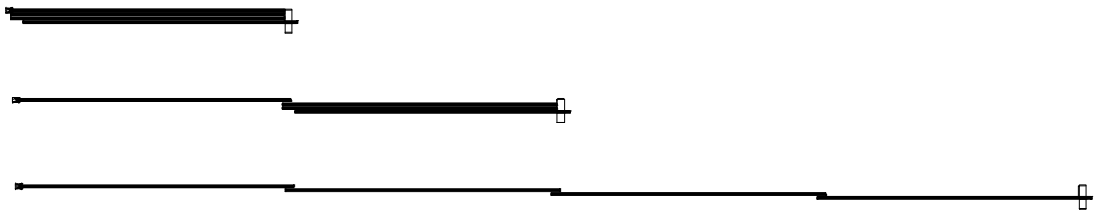

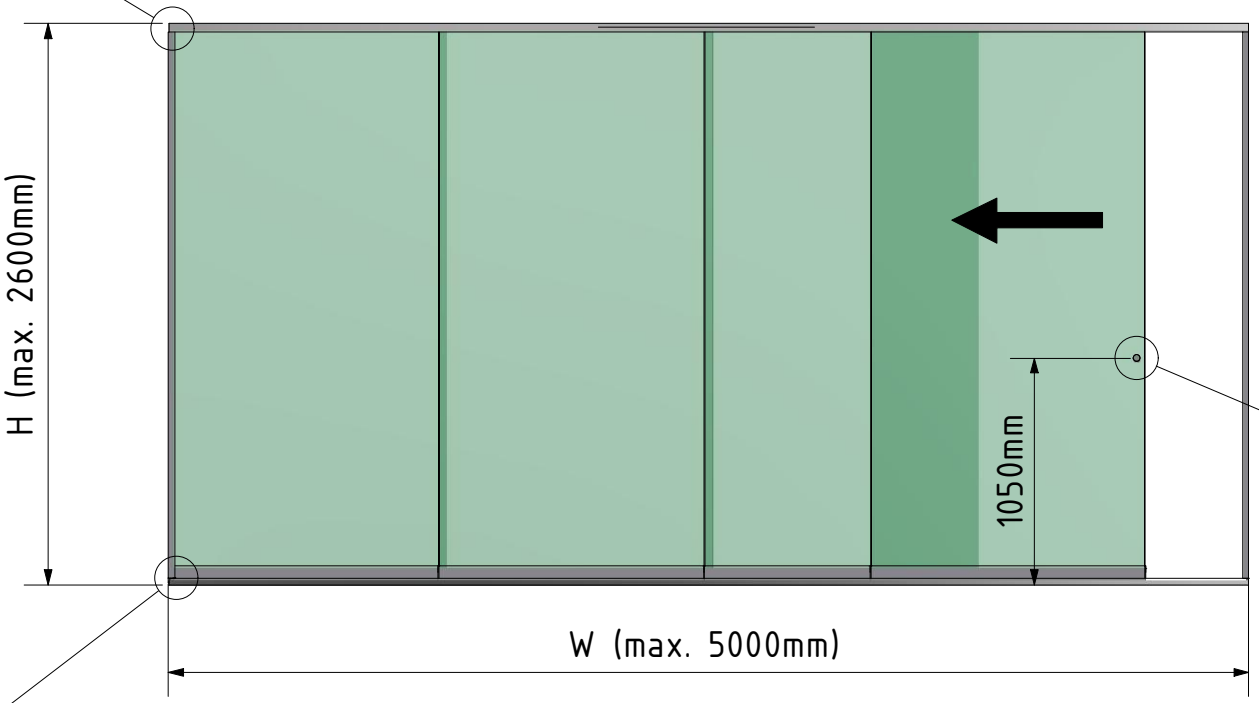

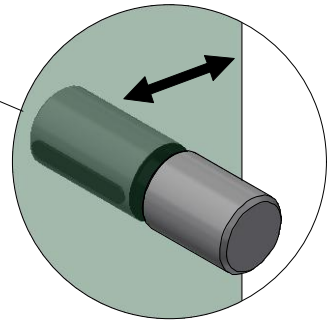

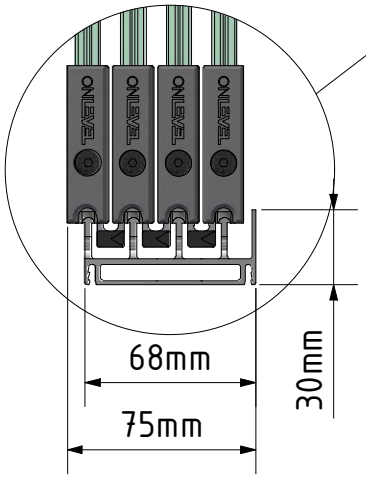

Designad av	Skapad	Ändrats	Kommentar
DW	23/06/2023		

ONLEVEL

Beskrivning
SunView modell 2 vänster öppning 4-körfält full höjd L=xxxxmm (max. 5000mm) H=xxxxmm (max. 2600mm), aluminium RAL skinande (inkl. förare exkl. lås och glas)

Artikelnummer	Storlek	Skala
30241000013	A4	1 : 35