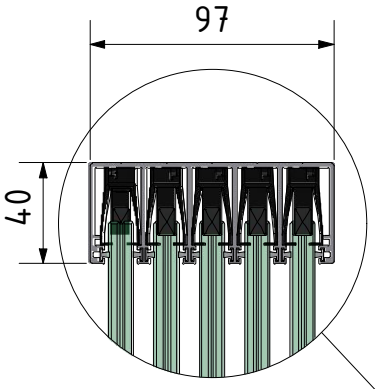

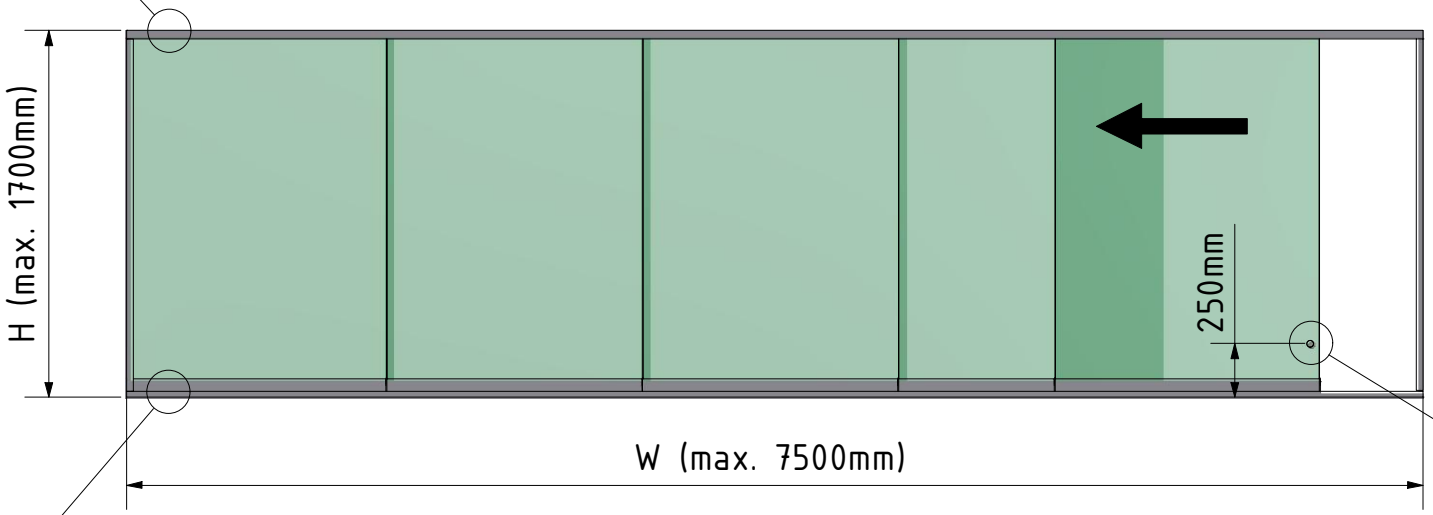

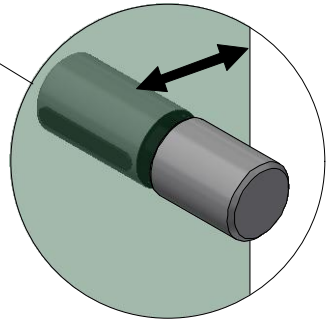

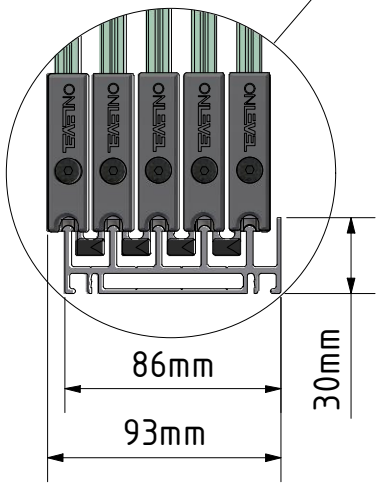

Designad av	Skapad	Ändrats	Kommentar
DW	23/06/2023		

ONLEVEL

Beskrivning
SunView modell 2 vänster öppning 5-körfält halv höjd L=xxxxmm (max. 7500mm) H=xxxxmm (max. 1700mm), aluminium RAL skinande (inkl. förare exkl. lås och glas)

Artikelnummer	Storlek	Skala
30251001013	A4	1 : 35