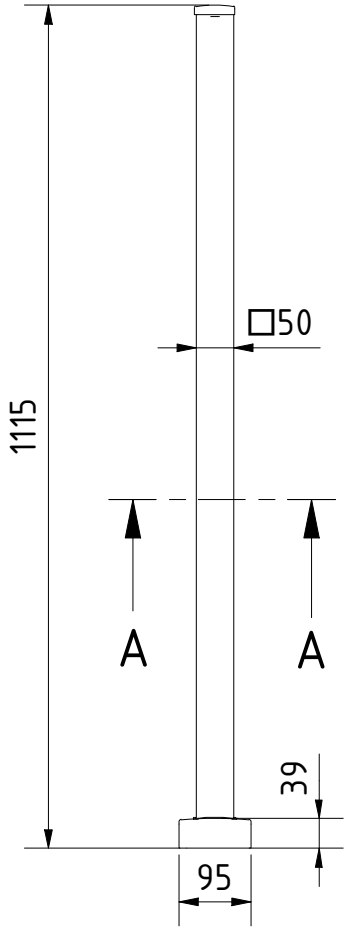

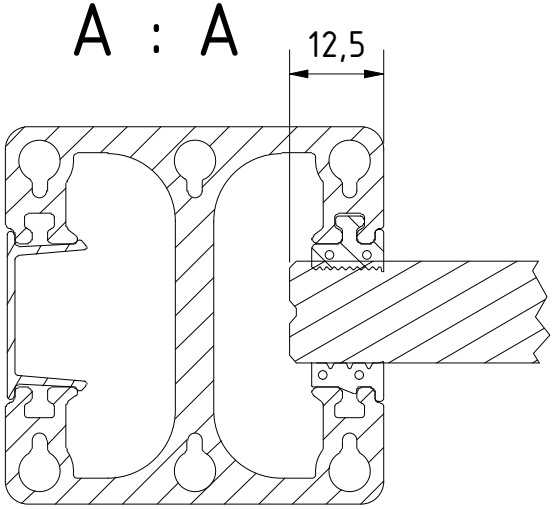

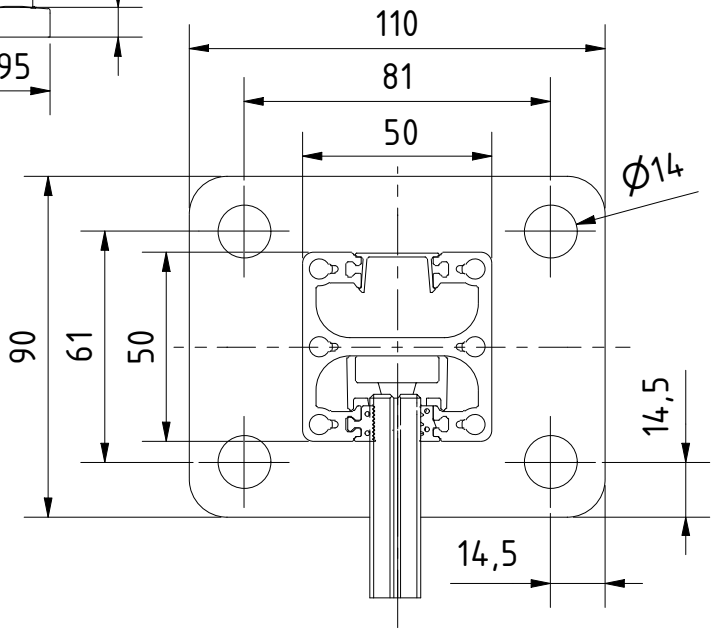

With Handrail

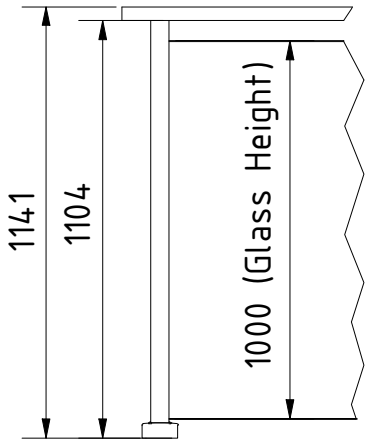

13.2105.070.11

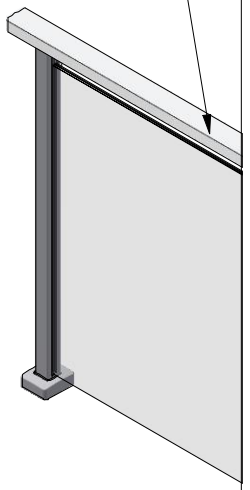

Without Handrail

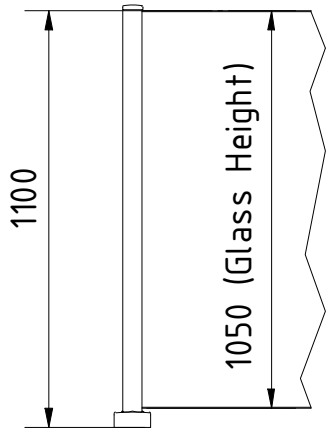

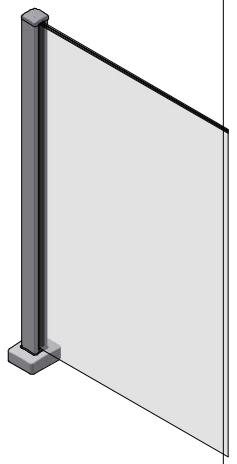

Designad av	Skapad	Ändrats	Kommentar
NW	15/03/2024		

ONLEVEL

Beskrivning
PiKasso slutetposta 50x50mm H=1100mm 10-13.52mm, aluminium ARMOR RAL

Artikelnummer	Storlek	Skala
13601111019	A4	1 : 10