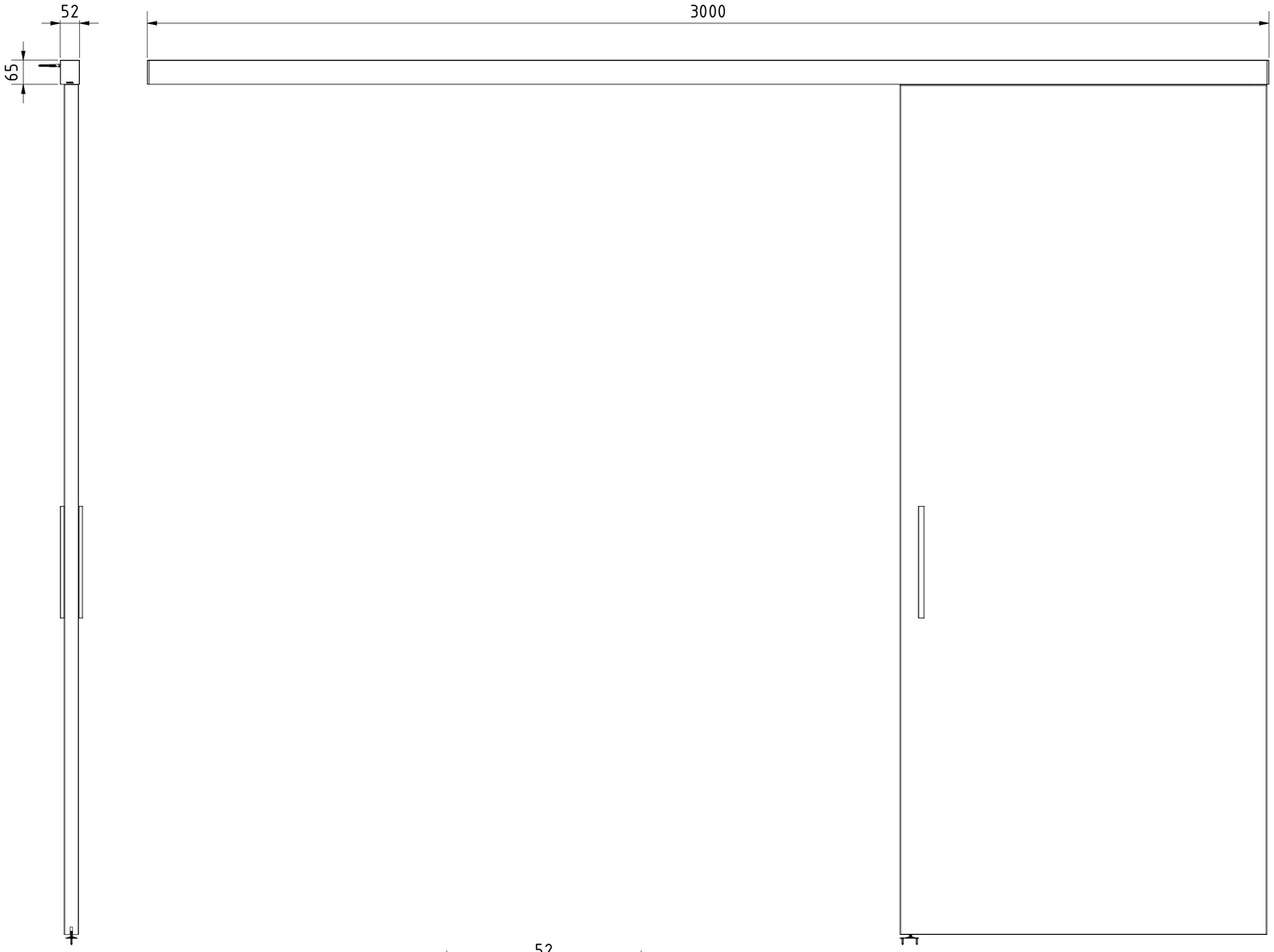

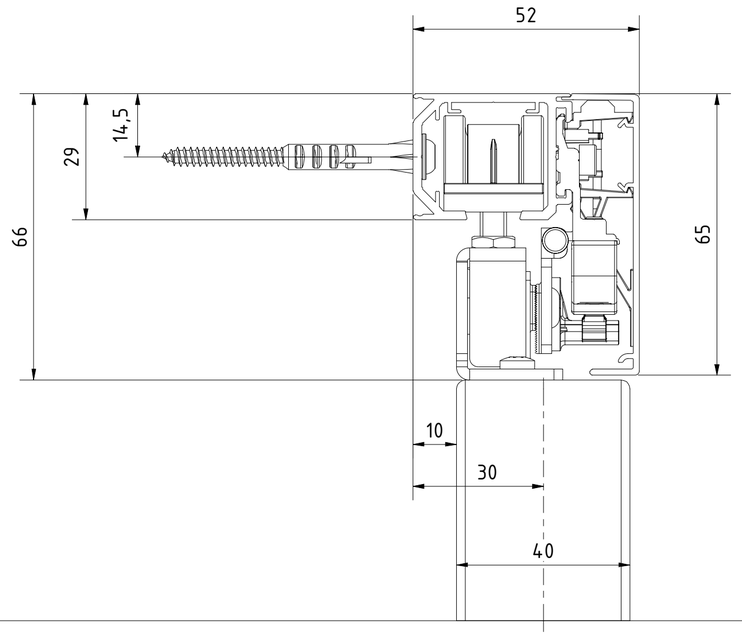

Designad av	Skapad	Ändrats	Kommentar
Loay	19/06/2023		

ONLEVEL

Beskrivning
Infinity Slide 69kg uppsättning vägg trä 1-panel inklusive Dämpare L=3mtr, aluminium borstat stål look

Artikelnummer	Storlek	Skala
31121163012	A2	1 : 10