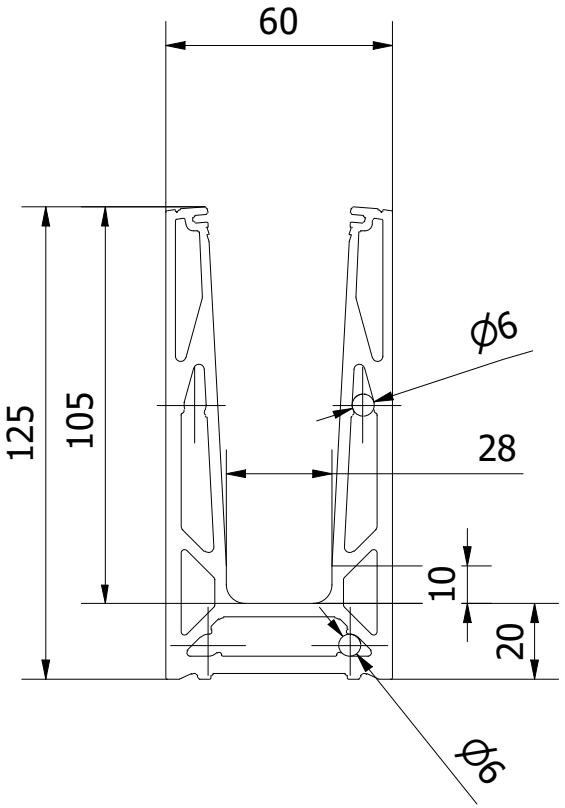

F-F (1 : 5)

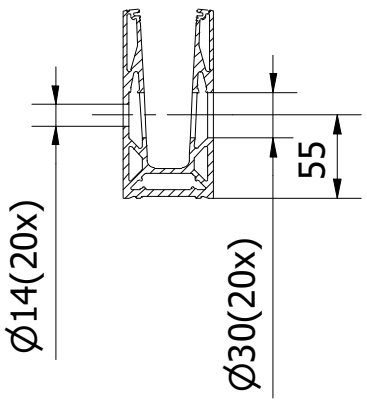

G-G (1 : 5)

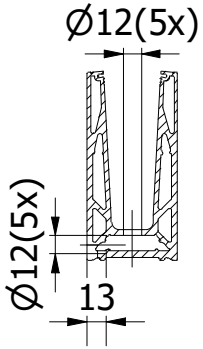

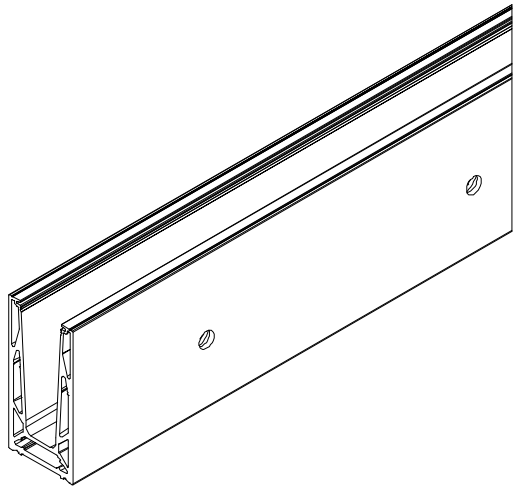

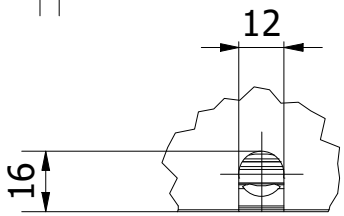

E (1 : 2)

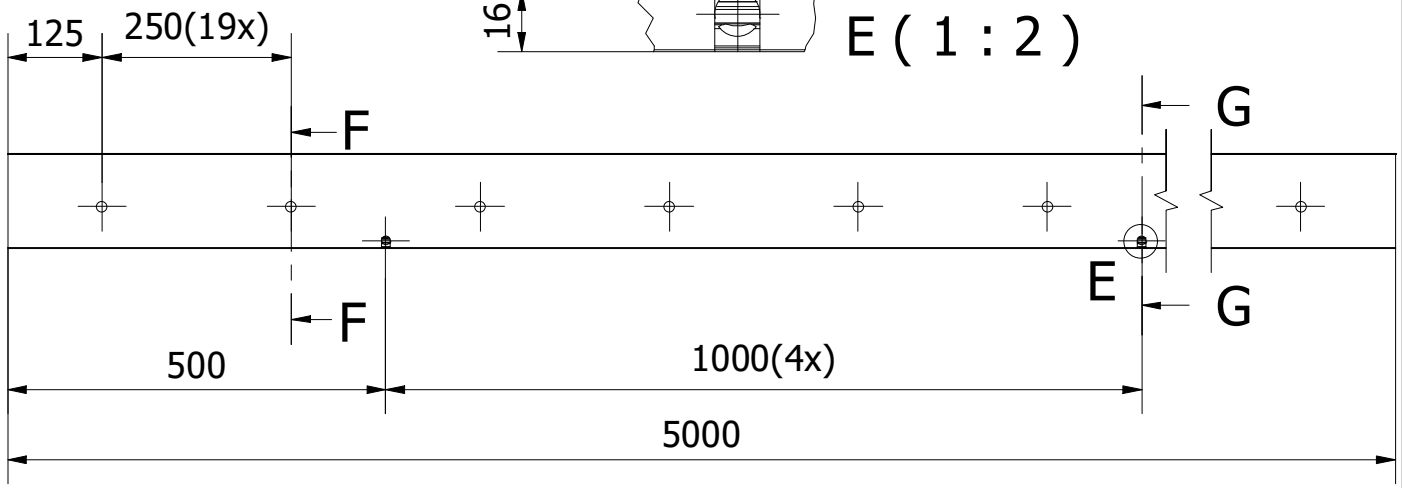

Designad av	Skapad	Ändrats	Kommentar
KVB	15.03.2022		

ONLEVEL

Beskrivning
Glasprofil TL-6081, L=5000mm aluminium natur anodiserad

Artikelnummer	Storlek	Skala
10608100511	A4	1:2